Dialog 4223 Professional / Dialog 3213

Plataforma de Comunicação BusinessPhone

Guia do Usuário

ERICSSON

PB/LZTBS 160 1322 R1A
© Ericsson Enterprise AB 2003

Índice

Página
Bem-vindo 4
Descrição 6
Chamadas de entrada 18
Chamadas de saída 22
Lista telefônica 34
Durante uma ligação 35
Contagem de chamadas 41
Redirecionamento de chamadas 49
Informação de ausência 56
Mensagens 62
Condições de segurança 79
Modalidades de grupo 82
Facilidades RDSI 88
Outras funções úteis 95
Edições de textos 104
Colocações 105
Acessórios 115
Sugestões úteis 121
Instalação 122
Glossário 134
Índice 137
Guia de consulta rápida 143

Bem-vindo

Bem-vindo ao Guia do Usuário do Dialog 4223 Professional / Dialog 3213 na Plataforma de Comunicação BusinessPhone da Ericsson. A Plataforma de Comunicação BusinessPhone compõe-se de: BusinessPhone 50, BusinessPhone 128i e BusinessPhone 250.

As funções descritas neste Guia do Usuário referem-se à versão 5.1 ou superior da Plataforma de Comunicação BusinessPhone. Algumas das funções mencionadas podem não funcionar nas versões anteriores do sistema e/ou podem estar protegidas por uma chave hardware que deve ser adquirida separadamente.

O Guia do Usuário descreve as funções da Plataforma de Comunicação BusinessPhone e dos telefones Dialog 4223 Professional / Dialog 3213 com uma programação prefixada de fábrica (programação por defeito). É possível que o seu telefone tenha sido programado de forma diferente. Por favor, consulte o seu administrador do sistema se precisar de informações adicionais.

A última versão deste Guia do Usuário também pode ser baixada em: http://www.ericsson.com/enterprise/

> **Nota:** *o Dialog 4223 Professional / Dialog 3213 é um telefone de sistema, isto é, só pode ser usado com centrais telefônicas privadas da Ericsson que suportam este tipo de telefone.*

As descrições de funções que não incluem falar pelo fone de mão são descritas com o telefone fora do gancho, se não for indicado outra coisa. Em vez de pressionar a tecla apagar sempre pode recolocar o fone de mão no gancho. As teclas de dupla função permitem atribuir duas funções à mesma tecla.

Copyright

Todos os direitos reservados. Nenhuma parte desta edição pode ser reproduzida, em qualquer meio ou forma, seja mecânico ou eletrônico, por fotocópia ou gravação, nem apropriada ou estocada em sistema de banco de dados sem a expressa autorização do editor, a não ser sob observação dos seguintes termos.

Se esta publicação for colocada a sua disposição em meios de comunicação da Ericsson a Ericsson permite que o conteúdo deste arquivo seja baixado e impresso exclusivamente para o uso particular e não para a redistribuição. Nenhuma parte desta publicação pode ser alterada, modificada ou utilizada comercialmente. A Ericsson não se responsabiliza por qualquer dano causado pelo uso de uma publicação modificada ou alterada ilegalmente.

Garantia

ERICSSON NÃO OFERECE GARANTIA ALGUMA SOBRE ESTE MATERIAL, INCLUINDO AS GARANTIAS DE COMERCIALIZAÇÃO E CONVENIÊNCIA PARA UM FIM DETERMINADO, PORÉM, NÃO LIMITANDO-SE ÀS MESMAS. Ericsson não será responsável pelos erros contidos neste documento, nem pelos danos incidentais ou causados pelo fornecimento, ocasionados pelo uso deste material.

Declaração de conformidade

Assim sendo, a Ericsson Enterprise AB, S-131 89 Stockholm, declara que este telefone está em conformidade com as exigências essenciais e outras previsões relevantes da diretiva R&TTE 1999/5/EC.

Para maiores detalhes, por favor, consulte:
http://www.ericsson.com/sdoc

Descrição

Dialog 4223 Professional

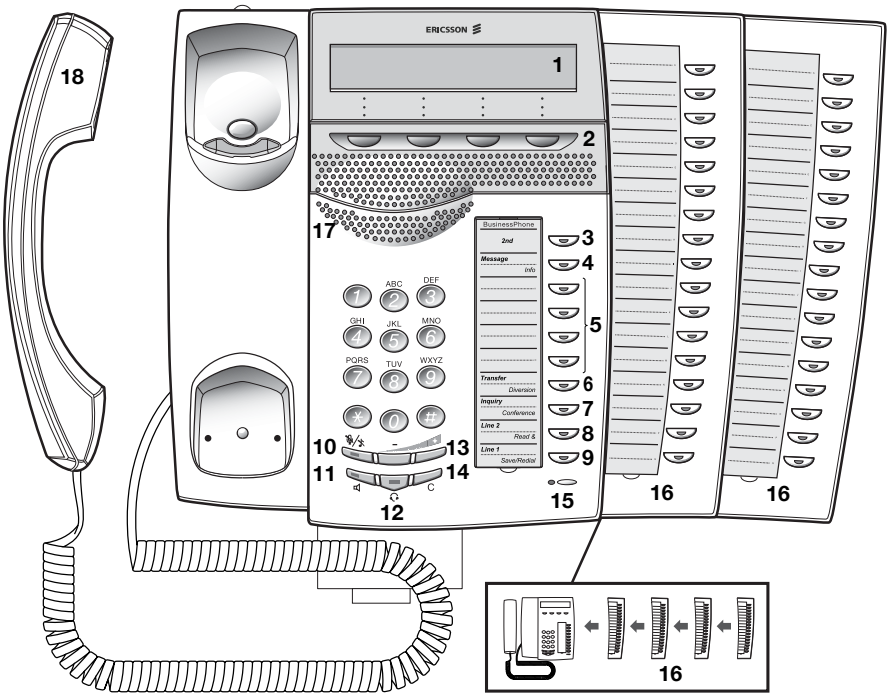

1 Display
3x40 caráteres. Veja o capítulo «Informações no display» em página 14.

2 Teclas de função do menu
As funções, que dependem do menu indicado, aparecem na linha de rodapé do display. Quando for aparecer **(vide display)**, pressionar a tecla indicada para chegar à função.

3 2.º
Tecla para chegar às funções de teclas secundárias (estas funções estão expostas na segunda linha da respectiva tecla).

4 Mensagem / Informação
a. Para enviar e receber mensagens. Veja o capítulo «Mensagens» em página 62.
b. Para inserir informação. Veja o capítulo «Informação de ausência» em página 56.

5 Teclas programáveis de função dupla
Para armazenar números e funções programáveis. Veja o capítulo «Colocações» em página 105.

6 Transferência / Redirecionamento
a. Transferir chamada em curso. Veja o capítulo «Durante uma ligação» em página 35.
b. Ativar/Desativar redirecionamento. Veja o capítulo «Redirecionamento de chamadas» em página 49.

7 Consulta / Conferência
a. Fazer uma consulta a um interlocutor externo ou interno.
b. Estabelecer uma conferência telefônica.
Veja o capítulo «Durante uma ligação» em página 35.

8 Linha 2 / Ler info &
a. Tecla de linha 2 para chamadas de entrada e saída.
b. Ler informação. Veja o capítulo «Informação de ausência» em página 56.

9 Linha 1 / Armazenar/Rediscagem
a. Tecla de linha 1 para chamadas de entrada e saída.
b. Armazenar ou rediscar um número externo. Veja o capítulo «Chamadas de saída» em página 22.

10 Sigilo (Mute)
Para ativar e desativar o microfone. Veja os capítulos «Durante uma ligação» em página 35 e «Chamadas sem campainha» em página 20.

11 Alto-falante ligado / desligado
Para ligar ou desligar o alto-falante. Veja o capítulo «Durante uma ligação» em página 35.

12 Fone de cabeça
Veja o capítulo «Fone de cabeça - Dialog 4223 Professional» em página 117.

13 Controle de volume
Para regular o volume. Também espaço/backspace no modo de escrita. Veja o capítulo «Colocações» em página 105 e «Edições de textos» em página 104.

14 Apagar
Para desconectar chamadas ou apagar o display durante a programação.

15 Microfone

16 Teclado opcional
17 teclas programáveis de função dupla em cada teclado.
É possível conectar até 4 teclados.

> **Nota:** *usar exclusivamente teclados opcionais do tipo DBY 419 01.*

17 Alto-falante

18 Fone de mão com dispositivo de auxílio a pessoas com problemas auditivos

> **Advertência:** *o fone de mão pode prender e enganchar-se com pequenos objetos metálicos na zona de audição.*

Dialog 3213 Executive

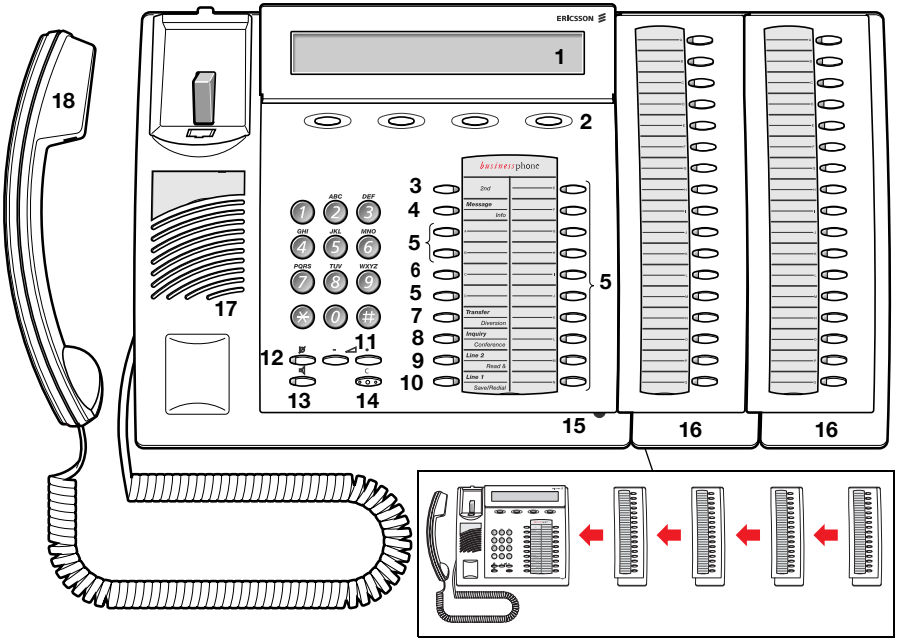

1 **Display**
3x40 caráteres. Veja o capítulo «Informações no display» em página 14.

2 **Teclas de função do menu**
As funções, que dependem do menu indicado, aparecem na linha de rodapé do display. Quando aparece **(vide display)**, pressionar a tecla indicada para chegar à função.

3 **2.º**
Tecla para chegar às funções de teclas secundárias (estas funções estão expostas na segunda linha da respectiva tecla).

4 **Mensagem / Informação**
a. Para enviar e receber mensagens. Veja o capítulo «Mensagens» em página 62.
b. Para inserir informação. Veja o capítulo «Informação de ausência» em página 56.

5 **Teclas programáveis de função dupla (A-N)**
Para armazenar números e funções programáveis. Veja o capítulo «Colocações» em página 105.

6 **Tecla programável de função dupla (C) / tecla do fone de cabeça**
a. Para armazenar números e funções programáveis.
b. A função de fone de cabeça só está disponível quando estiver instalado o equipamento opcional (DBY 410 02). A tecla do fone de cabeça é programada pelo administrador de sistema. Veja o capítulo «Acessórios» em página 115.

7 **Transferência / Redirecionamento**
a. Transferir chamada em curso. Veja o capítulo «Durante uma ligação» em página 35.
b. Ativar/desativar redirecionamento. Veja o capítulo «Redirecionamento de chamadas» em página 49.

8 **Consulta / Conferência**
a. Fazer uma consulta a um interlocutor externo ou interno.
b. Estabelecer uma conferência telefônica. Veja o capítulo «Durante uma ligação» em página 35.

9 **Linha 2 / Ler info &**
a. Tecla de linha 2 para chamadas de entrada e saída.
b. Ler informação. Veja o capítulo «Informação de ausência» em página 56.

10 **Linha 1 / Armazenar/Rediscagem**
a. Tecla de linha 1 para chamadas de entrada e saída.
b. Armazenar ou rediscar um número externo. Veja o capítulo «Chamadas de saída» em página 22.

11 Controle de volume
Para regular o volume. Também espaço/backspace no modo de escrita. Veja os capítulos «Colocações» em página 105 e «Edições de textos» em página 104.

12 Sigilo (Mute)
Para ativar e desativar o microfone. Veja o capítulo «Durante uma ligação» em página 35.

13 Alto-falante ligado / desligado
Para ligar ou desligar o alto-falante. Veja o capítulo «Durante uma ligação» em página 35.

14 Apagar
Para desconectar chamadas ou apagar o display durante a programação.

15 Microfone

16 Teclado opcional (A-Q)
17 teclas programáveis de função dupla por cada teclado.
É possível conectar até 4 teclados.

> **Nota:** *ao usar um ou dois teclados, pode-se utilizar o teclado opcional DBY 409 01. Porém, se forem conectados três ou quatro teclados, é necessário que todos os teclados adicionais sejam do tipo DBY 409 02.*

17 Alto-falante

18 Fone de mão com dispositivo de auxílio a pessoas com problemas auditivos

> **Advertência:** *o fone de mão pode prender e enganchar-se com pequenos objetos metálicos na zona de audição.*

Teclas do Dialog 4223 / Dialog 3213

Neste quadro apresentamos as diferenças entre as teclas do Dialog 4223 Professional e as teclas do Dialog 3213 Executive. Neste Guia do Usuário, só usamos os símbolos para as teclas do Dialog 4223.

Se você for usar o Dialog 3213 Executive, por favor, use este quadro para ver qual é a respectiva combinação de teclas do seu modelo.

Tecla	*Dialog 4223*	*Dialog 3213*
Apagar	C	C
Fone de cabeça		*Fone de cabeça*
Alto-falante		
Sigilo (Mute)		
Tecla programável		
Volume	– +	– +

Indicações de lâmpadas

As lâmpadas integradas nas teclas do seu telefone indicam, por meio de diferentes sinalizações, o estado atual do tráfego da ligação ou da facilidade em uso.

Lâmpada apagada	Função não ativada.
Lâmpada acesa com luz fixa	Função ativada.
Lâmpada com luz piscando lentamente	A linha (ou função) está retida.
Lâmpada com luz piscando rapidamente	Chamada de entrada ou mensagem esperando atendimento.
Lâmpada acesa com breves e espaçadas interrupções	Chamada em curso.

Informações no display

O display lhe ajudará nos seus trabalhos, dando-lhe instruções passo a passo. Quando não estiver usando seu telefone, a linha superior do display apresenta informação de caráter geral. A linha intermediária mostra o seu nome e o número de ramal. A linha inferior indica a função atual das teclas do menu.

```
12 Mai 10:35   +15°
ARNALDO ALVES           200
lista              rediscar     prog
```

Durante uma chamada interna, a linha intermediária exibe o nome do chamador, o número de ramal e o estado.

```
12 Mai 10:35   +15°
BERNARDO BORJA          201   FALANDO
```

Se fizer uma chamada interna a alguém que tenha ativado o redirecionamento, a primeira linha mostra o nome e o número de ramal da pessoa que você chamou, e a linha intermediária mostra para onde foi redirecionada a chamada.

```
DENILSON DIAS          203
BERNARDO BORJA         201    LIVRE
                     retorno
```

Durante uma chamada externa de entrada, a linha intermediária mostra o número e o estado do chamador (se estiver conectado a uma linha de RDSI).

```
12 Mai 10:35   +15°
                431811005446  FALANDO
                       salvar
```

Informações de estado

Informações de estado durante as chamadas internas:

BLOQUEADO	O número chamado está bloqueado.
OCUPADO	O ramal chamado está ocupado.
CHAMANDO	Chamada de entrada.
CONFERENCIA	Conferência telefônica.
CONGEST	Congestionamento no sistema.
PRIVADO	Chamada RDSI, o sigilo de número está ativado no ramal chamado/ que chama.
LIVRE	O ramal chamado está livre.
L2 LIVRE	O ramal chamado está livre na linha 2.
INCOMPLETO	O número está incompleto.
INTERCALA	Intercalação.
CAPTURA NAO PERMITIDA	Não está autorizado atendimento de chamadas de entrada a partir da campainha comum.
RETIDO	O ramal chamado colocou uma chamada em retenção.
CHAMADA RETIDA	A chamada é retida.
RECHAMADA	Rechamada de uma chamada individual que foi colocada em retenção.
FALANDO	Modo de conversação.
INACESSIVEL	O número teclado não está disponível.
INEXISTE	Número desconhecido.
ESPERA	Modo em espera.
&	O ramal chamado dispõe de informação de texto gravada.
%	O ramal chamado dispõe de informação de voz gravada.
+15°^	Indica a temperatura externa e a tendência (sobe ou baixa) se seu sistema telefônico dispor de sensor opcional de temperatura.

Tons

Tons são indicações sonoras no fone de mão.

Tom de discar
(O sistema está pronto para aceitar dígitos)

Tom especial de teclar
(O sistema está pronto para aceitar dígitos, há um redirecionamento ativo no telefone)

Tom de controle de chamada
(Sinal de campainha da pessoa que estamos chamando)
- repete a cada 4 s

Sinal de campainha especial
(Sinal de campainha da linha 2)
- repete a cada 4 s

Tom de ocupado
(O ramal chamado está ocupado)

Tom de número inexistente
(O número chamado não é acessível ou está vago)

Som de chamada em espera

Tom de bloqueio
(Chamada não pode ser executada devido ao congestionamento ou a que o receptor está bloqueado)

Tom de verificação
(A função solicitada foi acessada)

Tom de intercalação
(As partes envolvidas na intercalação estão sendo alertadas)

Tom de conferência
(As partes envolvidas na conferência estão sendo alertadas)
- repete a cada 15 s

Sinais

Os sinais de campainha são emitidos pelo telefone.

Sinal de chamada interna - repete a cada 4 s

Sinal de chamada externa - repete a cada 4 s

Sinal de retorno automático de chamada

Nota: *os tons e os sinais de campainha que aparecem neste guia se referem ao sistema padrão, porém, podem variar de um país para outro.*

Chamadas de entrada

Chamadas internas

Um sinal de chamada e uma luz intermitente lhe indicam que há uma chamada de entrada. O display exibe o número e o nome do chamador interno.

Chamadas externas

Um sinal de chamada e uma luz intermitente lhe indicam que há uma chamada de entrada. Se estiver conectado com uma linha-tronco digital (RDSI), o display lhe exibe o número do chamador externo e, em caso de redirecionamento na rede pública, lhe exibe o número da pessoa que chama e do redirecionamento; veja o capítulo «Facilidades RDSI» em página 88. Uma linha-tronco é o mesmo que uma linha externa.

Atender chamadas

Levantar o fone de mão do gancho.

Viva-voz (handsfree)

Linha 1

Pressionar a tecla sem levantar o fone de mão do gancho.

ou:

Pressionar a tecla sem levantar o fone de mão do gancho.
Desta forma, está conectado com seu interlocutor por meio de alto-falante e microfone.

Pressionar para terminar a chamada a viva-voz.

Em outro ramal

Você pode atender uma chamada dirigida a outro ramal de qualquer telefone do seu escritório.

Chamar o ramal que está soando.
Você recebe o tom de ocupado.

```
12 Mai 10:35   +15°
ARNALDO ALVES          200  OCUPADO
 espera  retorno  captura  intercal
```

captura

Pressionar (vide display).

Permitir chamadas na linha 2

Se quiser receber chamadas enquanto estiver falando, pode programar a função Livre no 2º acesso (tecla pré-programda).
Veja o capítulo «Colocações» em página 105.

Livre no 2° acesso

Pressionar a tecla para ativar / desativar a função Livre no 2º acesso (pré-programada).
Quando está ativado Livre no 2º acesso a lâmpada acende e você pode receber a chamada enquanto estiver falando.

Atender uma segunda chamada

Quando estiver falando e escutar um sinal de chamada sigilo (Mute) e a tecla de linha pisca, você sabe que há uma nova chamada de entrada:

Linha 2

Pressionar a tecla de linha que está piscando.
A primeira chamada é retida.

> **Nota:** *se quiser saber quem está chamando, pressionar primeiro a tecla* `L2-info` *(vide display).*

Para voltar à primeira chamada:

Linha 1

Pressionar a tecla da primeira linha.
A segunda chamada é retida. Agora está conectado com o primeiro chamador.

C

Pressionar a tecla se deseja terminar a chamada atual.

Chamadas sem campainha

Esta função é útil se você não deseja ser molestado pelo sinal de campainha do telefone. As chamadas de entrada só são exibidas no display e por meio da lâmpada da tecla de linha que pisca rapidamente.

> **Nota:** *para o Dialog 3213 esta função requer a versão R9B ou superior; veja a face inferior do seu telefone.*

No modo inativo:

Pressionar a tecla para desligar o sinal de campainha das chamadas de entrada.

Armazenar e rechamar uma chamada de entrada

Quando você receber uma chamada de entrada externa, poderá armazenar o número para poder redisca-lo facilmente (o número pode conter no máximo 24 dígitos.). O último número armazenado será apagado.

Armazenar o número

Antes de finalizar a chamada:

salvar **Pressionar a tecla (vide display).**

Rediscagem do número

rediscar **Pressionar a tecla para rediscar o número armazenado (vide display).**

Chamadas de saída

Ocasionalmente, ao realizar uma chamada, você não consegue entrar em contato com essa pessoa. As seguintes funções lhe ajudam nas suas tentativas de estabelecer a comunicação com a pessoa que você está chamando.

Estabelecer chamadas

Este capítulo descreve como estabelecer chamadas internas e externas.

Levantar o fone de mão do gancho e discar ou:

um número de ramal para estabelecer uma chamada interna

ou:

0

o(s) dígito(s) para o acesso às chamadas externas e ao número externo.

> **Nota:** *o dígito que deve ser discado para estabelecer chamadas externas depende da configuração do sistema.*

Pressionar a tecla para encerrar a chamada.

> **Nota:** *você pode estabelecer suas chamadas mais rapidamente programando e usando seus próprios números abreviados.*

Viva-voz (handsfree)

Sem levantar o fone de mão do gancho, pressionar simplesmente uma tecla de linha, a tecla de alto-falante, ou o primeiro dígito do número que deseja discar. A chamada está no modo viva-voz, utilizando o alto-falante e o microfone.

Rechamar o último número externo teclado

Quando você iniciar uma chamada a um número externo, o sistema armazena automaticamente todos os dígitos teclados, independentemente se a chamada seja estabelecida ou não. Veja o capítulo «Rediscagem automática» em página 25.

*** **Pressionar a tecla para rediscar o último número externo teclado.**
O display exibe o número teclado.

Armazenar o número externo

Ao fazer uma chamada externa você pode armazenar o número para poder rediscá-lo facilmente. O último número armazenado é apagado.

Armazenar o número

Antes de finalizar a chamada:

salvar **Pressionar a tecla (vide display).**

Rediscagem do número

rediscar **Pressionar a tecla para rediscar o número armazenado (vide display).**

Retorno automático de chamada

Você chama um ramal e recebe o tom de ocupado ou não recebe resposta.

```
12 Mai 10:35   +15°
BERNARDO BORJA         201    OCUPADO
 espera  retorno              intercal
```

retorno

Pressionar a tecla (vide display).
Tom de verificação.

Recolocar o fone de mão no gancho ou pressionar a tecla para terminar o procedimento.
Assim que o ramal chamado finalizar a sua chamada atual ou assim que finalizar a sua próxima chamada nova ele devolverá a chamada a seu ramal. Você tem que responder dentro de oito segundos; caso contrário, a devolução automático da chamada é cancelada.

Levantar o fone de mão do gancho quando lhe devolvem a chamada.
(Você também pode pressionar a tecla de linha ou a tecla de alto-falante para responder no modo de viva-voz.)

Rediscagem automática

Se você chamar um número externo e receber um tom de ocupado ou não receber resposta, você pode programar o sistema para voltar a discar automaticamente o número até que esteja disponível.

> **Nota:** *esta característica pode ser restrita. Consulte o administrador do sistema sobre sua disponibilidade.*

Esta função é ativada através das teclas de função, para isso você tem que programar primeiro uma tecla programável (precisa-se de uma tecla por número). Veja o capítulo «Programação de funções» em página 106. Você pode ativar a rediscagem automática para até cinco números externos ao mesmo tempo.

Ativar

Durante a chamada:

Rediscagem automática 1

Pressionar a tecla para ativar (pré-programada).
A lâmpada de rediscagem automática pisca rapidamente e fica acesa assim que a solicitação for armazenada e ativada. Tom de verificação.

Recolocar o fone de mão no gancho ou pressionar a tecla para terminar o procedimento.
Assim que o ramal chamado finalizar a sua chamada atual ou assim que finalizar a sua próxima chamada nova ele devolverá a chamada a seu ramal. No display aparece:

```
AUTO REDISCAGEM
ARNALDO ALVES          200
lista                rediscar   prog
```

Levantar o fone de mão do gancho quando lhe devolvem a chamada.
(Também poderá pressionar a tecla de linha ou a tecla de alto-falante para responder no modo de viva-voz.)

Notas:

Não é possível realizar uma nova solicitação sobre uma tecla que já tem uma solicitação ativada até que esta última seja cancelada.

Quando a lâmpada de rediscagem automática piscar rapidamente, o seu telefone está ocupado e não poderá receber ou fazer novas chamadas.

O administrador do seu sistema é o encarregado de programar o número de tentativas de rechamadas e o tempo que estará ativada a função.

Se você tiver ativado o redirecionamento no seu telefone, essa função não estará disponível.

Se a configuração tandem estiver ativada, o telefone secundário não poderá utilizar essa função. Veja o capítulo «Configuração tandem» em página 95.

Cancelar

Rediscagem automática 1

Pressionar a respectiva tecla programável para cancelar a solicitação de rediscagem automática (pré-programada).

Nota: *dependendo da programação do sistema, a solicitação de rediscagem automática poderá ser cancelada automaticamente.*

Pausa

É possível pausar todas suas solicitações ativadas por meio da programação de uma tecla de Pausa de rediscagem automática independente. Veja o capítulo «Programação de funções» em página 106.

Pausa de rediscagem automática

Pressionar a tecla para pausar (pré-programada).
As solicitações ficam pausadas e as lâmpadas das teclas de rediscagem automática piscam lentamente.

Pausa de rediscagem automática

Pressionar a tecla para continuar a rediscagem automática (pré-programado).

Ramal ocupado

Você chama um ramal e recebe um tom de ocupado.

Chamada em espera

Você pode notificar sua chamada à um ramal ocupado por meio de um tom de campainha atenuado.

espera

Pressionar a tecla (vide display).
Mantenha o fone de mão fora do gancho. Quando o ramal que você chamou recolocar o fone de mão no gancho, receberá automaticamente sua chamada.

> **Nota:** *se receber de novo o tom de ocupado, o ramal com o qual deseja falar não permite a chamada em espera.*

Intercalação

Você pode intervir em uma chamada em curso de um ramal ocupado (se esta função estiver ativada).

intercal

Pressionar a tecla (vide display).
Você ouve o tom de intercalação e uma conferência com três participantes é estabelecida. Se o ramal que você chamou recolocar o fone de mão no gancho e você continuar com o telefone fora do gancho, o dito ramal receberá automaticamente sua rechamada.

> **Nota:** *se continuar ouvindo o tom de ocupado quer dizer que seu ramal não possui autorização para intervir ou que o ramal desejado está protegido contra intercalações.*

Ramal com redirecionamento

A função destinada a evitar o redirecionamento possibilita a chamada a um ramal específico, mesmo que este tiver ativado um redirecionamento.

✳60✳ **Pressionar estas teclas.**

Introduzir o número de ramal.

Pressionar a tecla.
Você é conectado ao ramal especificado independentemente do tipo de redirecionamento que este ramal tenha ativado.

Números abreviados

Com os números abreviados você pode estabelecer chamadas pressionando poucas teclas. Os números externos mais freqüentemente chamados podem ser armazenados sob a forma de números abreviados comuns na central telefônica.

Os números externos que você mais usar - chamamos eles de números abreviados individuais - podem ser armazenados e usados no segundo nível das teclas programáveis do telefone, dos teclados ou nas teclas 0 - 9 (Dialog 4223 Professional).

> **Nota:** *todas aquelas funções que podem ser ativadas/ desativadas por meio de códigos discados, como, por exemplo, *32* e #32# para recordação, podem também ser armazenadas como números abreviados individuais.*

Existem duas maneiras para programar um número abreviado individual ou uma função:

Opção 1 - Através de uma tecla programável

Os números abreviados individuais podem ser atribuídos às teclas programáveis e às teclas dos teclados opcionais. Veja capítulo «Números abreviados individuais por meio de uma tecla programável» em página 30.

Opção 2 - Através do teclado

Ao usar o Dialog 4223 Professional sem um teclado você pode atribuir 10 números abreviados individuais às teclas 0 - 9. Adicionalmente é possível programar as teclas programáveis do telefone (veja opção 1). Veja capítulo «Números abreviados individuais por meio do teclado» em página 31.

> **Nota:** *se você for ampliar as capacidades do seu Dialog 4223 Professional com um teclado adicional todos os números abreviados programados através nas teclas 0 - 9 do telefone serão automaticamente armazenadas nas primeiras 10 teclas programáveis do primeiro teclado.*

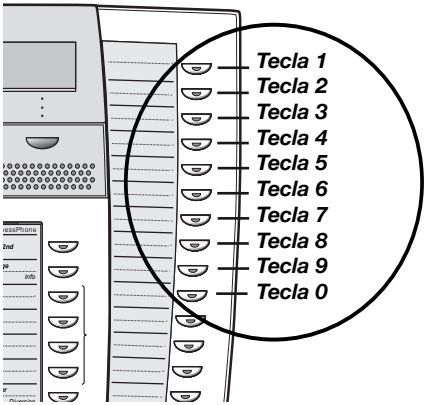

Números abreviados comuns

Os números externos são armazenados de forma central na sua Plataforma de Comunicação BusinessPhone. Os números abreviados comuns podem ser teclados de qualquer ramal autorizado para isso.

Discar o número abreviado comum.
Por favor, consulte a sua lista telefônica.

Números abreviados individuais por meio de uma tecla programável

Você pode programar e ativar os números externos que você usa mais freqüentemente na segunda função de uma tecla programável. Esse procedimento também pode ser usado para programar funções que são ativadas/desativadas por um código discado.

2.º

Pressionar a tecla.

Tomás P

Pressionar a tecla para efetuar uma chamada ou ativar um código de discagem (pré-programada).

Programação de números abreviados individuais

Você pode programar os números externos ou os códigos discados mais utilizados nas teclas programáveis do telefone e no teclado.

Prog

Pressionar a tecla (vide display).

```
12 Mai 10:35   +15°
PROGRAMACAO INDIVIDUAL
   tecla abreviado redirecao campainha
```

abreviado

Pressionar a tecla (vide display).

A

Pressionar uma tecla programável.

0

Teclar o(s) dígito(s) de acesso às chamadas externas e o número.
O dígito necessário para estabelecer chamadas externas depende da configuração do sistema. O número pode compor-se de até 24 dígitos.

> **Nota:** *se a servidora telefônica pública requerer que você espere por um segundo tom de discar pressionar a tecla 2.º e depois a tecla 2.*

ou:

* #

discar um código (2 dígitos).

Gravar

Pressionar a tecla para armazenar o número ou o código (vide display).

Pressionar a tecla para terminar a programação.

> **Nota:** *as teclas de dupla função permitem combinar na mesma tecla funções programadas (por exemplo, chamada por nome) e os números abreviados individuais. Você pode tirar a tampa de plástico transparente e escrever os nomes ao lado de cada tecla. Ponha um nome que indique claramente qual é o número abreviado individual no campo embaixo da linha para indicar que esta é uma função secundária.*

Números abreviados individuais por meio do teclado

Você pode programar e ativar os números externos que você usa mais freqüentemente nas teclas programáveis.

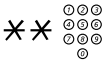

Pressionar a tecla e discar o número abreviado.
Um número entre 0 e 9.

Programação de números abreviados individuais

Este capítulo explica como programar números externos nas teclas 0 a 9.

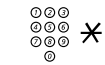

Entrar no modo de programação.

Selecionar um número abreviado entre 0 e 9 e pressionar a tecla.

Teclar o(s) dígito(s) de acesso às chamadas externas e o número.
O número pode compor-se de até 24 dígitos.

> **Nota:** *se a sua servidora pública requerer uma espera no segundo tom de chamada, pressionar ✳.*

Pressionar a tecla.

Pressionar a tecla para terminar a programação.

Cancelar um número abreviado individual específico

#51*

Pressionar a tecla.

Introduzir o número abreviado entre 0 e 9 e pressionar a tecla.

Cancelar todos os números abreviados individuais

#51#

Pressionar a tecla.
Tom de confirmação.

Chamada por nome

Você pode programar e ativar números de lista (ramais e números abreviados comuns) nas teclas programáveis.

Escritório central

Pressionar a tecla para estabelecer uma chamada (pré-programada).

Programar a chamada por nome

Você pode programar os números internos em uma tecla programável do telefone e no teclado.

prog

Pressionar a tecla (vide display).

tecla

Pressionar a tecla (vide display).

A

Pressionar uma tecla programável.
A função pré-programada será mostrada no display.

altera

Pressionar a tecla (vide display).

```
12 Mai 10:35   +15°
SELECIONE O TIPO -   SEL. POR NOME     10
 anterior proximo    enter    voltar
```

Nota: *se já existem nomes programados, pressionar a tecla anterior ou proximo até ver a função* SEL. POR NOME *(vide display).*

enter

Pressionar a tecla (vide display) e teclar o número.
Você pode usar qualquer número da lista, por exemplo, um número comum abreviado ou o número do ramal de um colega.

Gravar

Pressionar a tecla (vide display).

C

Pressionar a tecla para terminar o procedimento.

Lista telefônica

Você pode procurar todos os números da lista e os números abreviados comuns na lista telefônica integrada.

lista

Pressionar a tecla (vide display).
No display aparece:

```
12 Mai 10:35   +15°
DENILSON DIAS            203
 interna  externa             voltar
```

Você pode eleger entre a lista telefônica *interna* que contém todos os números da lista e a *externa* que contém todos os números abreviados comuns.

interna

Pressionar a tecla (vide display).
Para procurar na lista telefônica interna.

externa

Pressionar a tecla (vide display).
Para procurar na lista telefônica externa.

Você pode pressionar a tecla busca (vide display) para recorrer passo a passo toda a lista ou usar o teclado para escolher o primeiro ou os primeiros caráteres do apelido.

```
12 Mai 10:35   +15°
C_
                        busca   fim
```

Nota: *no capítulo «Edições de textos» em página 104 descreve-se como escrever texto.*

busca

Pressionar a tecla (vide display).
Se tiver encontrado o número que procurava, você pode estabelecer a chamada (vide display). Caso contrário, use anterior ou proximo para recorrer passo a passo toda a lista.

Durante uma ligação

A Plataforma de Comunicação BusinessPhone permite-lhe manipular chamadas de muitas maneiras diferentes. Você pode comutar entre fone de mão e conversação em grupos/viva-voz, silenciar os microfones, fazer uma consulta, transferir a chamada, criar uma conferência telefônica ou reter uma chamada enquanto realiza outras tarefas.

Escuta em grupo

Suponhamos que esteja tendo uma conversação utilizando o fone de mão.

Pressionar a tecla para ativar/desativar o alto-falante.
Quando a lâmpada acende, o alto-falante transmite a chamada.

> **Nota:** *você pode regular o volume; veja o capítulo «Colocações» em página 105.*

Do fone de mão para o viva-voz

Suponhamos que esteja tendo uma conversação utilizando o fone de mão.

Pressionar a tecla para ativar o alto-falante.
Agora está no modo de escuta em grupo.

Repor o fone de mão no gancho.
Conversação a viva-voz (handsfree).

> **Nota:** *você pode regular o volume; veja o capítulo «Colocações» em página 105.*

Pressionar a tecla para terminar a chamada.

Do viva-voz para o fone de mão

Suponhamos que esteja tendo uma conversação a viva-voz.

Levantar o fone de mão do gancho.
Conversação via fone de mão.

Sigilo (Mute)

Suponhamos que esteja tendo uma conversação.

Pressionar a tecla para ativar/desativar o microfone.
Quando a lâmpada acende, seu interlocutor não pode escutar a conversação no seu escritório.

Consulta

Durante uma conversação em curso você deseja fazer uma consulta a um interlocutor interno ou externo.

Consulta

Pressionar a tecla.

ou:

Linha 2

Pressionar a tecla para a Linha 2.
A primeira chamada é retida (a lâmpada pisca lentamente).

Chamar o terceiro interlocutor.
Quando este terceiro interlocutor responder, você pode comutar entre ambas as chamadas, criar uma conferência ou terminar uma das conversações.

C

Pressionar a tecla para terminar uma chamada de consulta.
A segunda chamada é desconectada.

Linha 1

Pressionar a tecla para retomar a primeira chamada.
Agora está conectado com o seu primeiro interlocutor.

Voltar à primeira chamada

Você está mantendo uma conversação, por exemplo, na Linha 2 e deseja voltar à primeira chamada em espera na linha 1.
A lâmpada luminosa da chamada em espera pisca.

Linha 1

Pressionar a tecla para colocar a segunda chamada em retenção.
A primeira chamada é conectada.

Consulta ou Linha 2

Pressionar a tecla para colocar a primeira chamada em retenção.
A segunda chamada é conectada.

C

Pressionar a tecla para terminar a chamada atual.

Transferência

Você tem uma conversação interna ou externa em curso e quer transferir-la.

Consulta ou Linha 2

Pressionar a tecla.

Chamar o terceiro interlocutor.
Você pode transferir a chamada antes de responder ou esperar a resposta.

> **Nota:** *certifique-se de que está conectado com o interlocutor desejado. Por favor, leia as observações e advertências no capítulo «Sugestões úteis» em página 121.*

transfer

Pressionar a tecla (vide display).

ou:

repor o fone de mão no gancho.
A chamada é transferida. As chamadas externas só podem ser transferidas com a tecla de transferência, se a programação do sistema permitir este tipo de transmissão.

Transferência para um ramal ocupado

Você pode transferir chamadas para ramais ocupados. O outro participante ouve um sinal atenuado (chamada em espera) e a chamada é transferida assim que termine a chamada atual (se estiver ativada a função de chamada em espera).

Retorno de chamada

Se você transferiu uma chamada externa e o outro ramal não a atendeu dentro de um certo tempo, a chamada lhe é devolvida. A campainha do seu telefone toca de novo.

Chamada em espera

Ao ouvir o sinal de chamada em espera durante uma outra chamada isto indica que uma outra pessoa está tentando contactá-lo.

Para terminar a chamada atual e atender a chamada em espera

Recolocar o fone de mão no gancho para terminar a chamada atual.
Agora a chamada em espera será indicada no seu telefone.

Levantar o fone de mão do gancho para atender a nova chamada.

ou:

Pressionar a tecla e colocar o fone de mão no gancho para atender no viva-voz (handsfree).

Conferência telefônica

Você está mantendo uma conversação e deseja estabelecer uma conferência telefônica.

Consulta ou Linha 2

Pressionar a tecla.

Chamar o terceiro interlocutor.

confer

Pressionar a tecla para estabelecer uma conferência de três participantes (vide display).
Você estabeleceu uma conferência de três participantes. Para indicar que se trata de uma conferência, todos os participantes da mesma ouvem periodicamente um tom de conferência.

Repetir o processo para incluir outras pessoas na conferência.
Desta forma você pode incluir até 6 participantes na conversação. A quantidade de participantes externos possíveis depende da programação do sistema.

```
12 Mai 10:35   +15°
          CONFERENCIA          FALANDO
```

Retenção individual

Você está mantendo uma conversação, isto é, a tecla Linha 1 está acesa. Agora você quer pôr a chamada atual em espera por curto tempo.

Linha 1

Pressionar a tecla de linha.
A lâmpada da tecla passa a piscar lentamente.

Linha 1

Pressionar a tecla outra vez para atender novamente a chamada que foi colocada em retenção.

Retenção comum

Retenção

Pressionar a tecla (pré-programada).
A lâmpada da tecla de linha passa a piscar lentamente. A chamada pode ser capturada de qualquer ramal dentro de um minuto, caso contrário, ela voltará ao ramal em que foi retida.

Linha 1

Pressionar a tecla para atender a chamada no seu próprio ramal.

ou:

Capturar a chamada de outro ramal:

Chamar o ramal que reteve a chamada.

captura

Pressionar (vide display).

Contagem de chamadas

Quando a Plataforma de Comunicação BusinessPhone for provida de informação pela rede pública sobre a contagem de chamadas, a função de contagem de chamadas pode ser usada para verificar os custos de chamadas de saída. A Plataforma de Comunicação BusinessPhone oferece várias opções para obter esta informação.

Indicação de custo

Durante uma chamada de saída externa, o display indica o atual custo da chamada. Se você quiser desativar a indicação de custos, você tem duas opções:

Para desativar a indicação da chamada em curso:

duracao

Pressionar a tecla (vide display).
Para mudar entre indicação e não indicação de custo. Este sistema só mostrará a duração da chamada em caso de uma chamada externa de entrada, ou se a rede pública não fornece ao sistema a informação sobre a contagem de chamadas.

Para desativar a indicação para todas as chamadas futuras:

*41#

Pressionar estas teclas.
Tom de verificação, a indicação de custos fica desativada.

C

Pressionar a tecla.

Para ativar de novo a indicação de custos em chamadas futuras, repetir o procedimento.

Custo da última chamada

Depois de terminar uma chamada de saída externa, você terá a possibilidade de ver o custo da última chamada.

*46#

Pressionar estas teclas.
O display exibirá o custo da última chamada.

C

Pressionar a tecla para terminar o procedimento.

Leitura do contador de custo próprio

Está função é útil para verificar os custos acumulados do seu próprio contador.

*45#

Pressionar estas teclas.
O sistema mostra o custo acumulado desde a última zeragem.

C

Pressionar a tecla para terminar o procedimento.

Leitura do contador de custo de outros

Se você tiver autorização, você pode ler e zerar os contadores de custo das chamadas de outros ramais e linhas de ligação. Se o sistema estiver equipado com uma impressora, você pode imprimir os dados.

*45#

Pressionar estas teclas.
O sistema mostra o custo acumulado no seu ramal desde a última zeragem.

```
12 Mai 10:35   +15°
CUSTOS PROPRIOS:      50   R$
 outro   verifica                voltar
```

outro

Pressionar a tecla (vide display).
O sistema solicita uma senha.

Introduzir a senha.
Pedir ao seu administrador do sistema a senha definida.

Se você errar ao digitar a senha pressionar a tecla para reduzir volume para apagar o último dígito.

ativar

Pressionar a tecla para confirmar a senha (vide display).
Escolher o tipo de parâmetro de tarifa que você deseja ler.

```
12 Mai 10:35   +15°
SELECIONE TIPO
 ramal   tronco                voltar
```

ramal

Pressionar a tecla para ler o contador de um ramal (vide display).
Se o sistema estiver conectado a uma rede, você poderá ler o custo das linhas de ligação neste menu.

ou:

tronco

Pressionar a tecla para ler o contador da linha de ligação (vide display).

```
12 Mai 10:35   +15°
DIGITE O NUMERO:
 display   imprime      reset     voltar
```

Teclar o número de lista do ramal desejado ou da linha de ligação.
(Se você não teclar um número de lista, será mostrado o custo acumulado de todo o sistema.)

voltar

Pressionar a tecla para voltar ao menu anterior (vide display).

reset

Pressionar a tecla para zerar o contador (vide display).

Nota: *a função de* `reset` *deste menu só é válida se houver uma impressora ligada ao sistema. Para iniciar um procedimento de zeragem, você necessita de uma autorização especial (por favor, consulte o seu administrador do sistema, para saber se seu telefone dispõe desta função). Para evitar ter diferentes valores de contador de todos os ramais e linhas de ligação do sistema, recomendamos zerar simultaneamente os contadores de todos os ramais e linhas de ligação.*

imprime

Pressionar a tecla para iniciar a impressão da lista na impressora (vide display).
A função é aplicável se uma impressora estiver ligada ao sistema. Você necessitará também de uma autorização especial para iniciar a impressão da lista. Para uma descrição detalhada do procedimento de impressão, veja o capítulo «Impressão» em página 45.

display

Pressionar a tecla para mostrar o contador no display (vide display).

```
12 Mai 10:35   +15°
CUSTOS 201: R$            50
            imprime      reset     voltar
```

Neste menu você tem as mesmas opções que no menu anterior. Também é possível zerar os contadores sem dispor de uma impressora.

Se não tiver teclado um número de lista específico, é exibido o custo acumulado de todo o sistema.

```
12 Mai 10:35   +15°
200-280: R$              380
 detalha                          voltar
```

detalha

Pressionar a tecla para ler os contadores detalhados de cada ramal/linha de ligação (vide display).
Neste menu você tem as mesmas opções que no menu anterior para ler um contador individual.

```
12 Mai 10:35   +15°
CUSTOS 200: R$            20
 proxima    imprime      reset    voltar
```

proxima

Pressionar a tecla para passar por todos os contadores (vide display).

Pressionar a tecla para terminar o procedimento.

Impressão

A lista impressa inclui as seguintes informações:

Exemplo:

Informação de Contagem de Chamadas BusinessPhone

Data: 03 05 12 Hora: 10:53

ERICSSON ENTERPRISE GmbH
Pottendorfer Str. 25-27
1121 Vienna
AUSTRIA

Razão da impressão : Leitura
Divisão : Todo o sistema
Grupo : Chamadores
Ordem de números da lista : 4736
Moeda : R$

N.º Lista do ramal	Nome	Pulsos	Custo	Custo/pulso
4736	Sr. Plattner	76	38.00	0.50
Total		76	38.00	

Conteúdo da lista impressa

Data:	Exibe a data da impressão.
Hora:	Exibe a hora da impressão.
Ericsson Enterprise GmbH Pottendorfer Str. 25-27 1121 Vienna AUSTRIA	4 linhas com 50 caráteres por linha livres para definição. Por exemplo, para o endereço da empresa.
Razão da impressão:	Este campo mostra se a impressão fora iniciada com o único fim de ler o contador ou se foi feita devido a um procedimento de zeragem.
Divisão:	Este campo está preparado para futuras aplicações. Atualmente mostra sempre *Todo o sistema*.
Grupo:	Indica se o(s) número(s) de lista desejados possuem relação com o grupo de ramal (chamador) ou tronco.
Ordem de números da lista:	Exibe o número de lista do ramal ou linha de ligação desejada. Quando não fora teclado número de lista algum, este campo mostrará a mensagem *TODOS* (todo o sistema) e poderá ver os contadores de todos os ramais e linhas de ligação no display.
Moeda:	Mostra a moeda definida.
N.º Lista:	Mostra o número de lista do ramal ou linha de ligação desejada.
Nome:	Mostra o nome do ramal ou linha de ligação.
Pulsos:	Mostra os pulsos acumulados do ramal ou linha de ligação desde a última zeragem.
Custo:	Mostra o custo acumulado do ramal ou linha de ligação desde a última zeragem.
Custo/Pulso:	Mostra o preço atual por pulso.
Total:	Exibe os pulsos e custos de todos os ramais e linhas de ligação contidos na lista impressa.

Verificação integrada do sistema

Para evitar a perda dos valores dos contadores durante a reconfiguração do sistema, a verificação integrada do sistema lhe oferece a oportunidade de ler todos os contadores que não foram zerados antes da reconfiguração. Para iniciar a verificação do sistema você necessitará de uma autorização especial (por favor, consulte o seu administrador do sistema, para saber se seu telefone dispõe desta função).

*45#

Pressionar estas teclas.
(O mesmo procedimento que é usado para ler o custo acumulado.)

```
12 Mai 10:35   +15°
CUSTOS PROPRIOS:       20  R$
 outro    verifica                voltar
```

verifica

Pressionar a tecla para iniciar a verificação do sistema (vide display).
Quando for encontrada uma falha, aparece no display a seguinte informação:

```
12 Mai 10:35   +15°
REGISTRO DE RAMAL COM FALHA
 display                         voltar
```

display

Pressionar a tecla para mostrar no display o registro de falhas (vide display).
O display mostra a primeira falha registrada. A informação no display inclui os números de ramais que foram apagados durante o procedimento de reconfiguração e o contador de custo de cada um destes ramais.

```
12 Mai 10:35   +15°
202   R$    50.00               CUSTOS
 proxima   cust/pulso     reset   voltar
```

proxima	**Pressionar a tecla para passar através dos registros de falhas (vide display).**
cust/pulso	**Pressionar a tecla para mudar entre indicação dos pulsos ou do custo (vide display).**
reset	**Pressionar a tecla para zerar o registro de falhas (vide display).** Neste caso, na impressora conectada não é iniciada impressão alguma.
voltar	**Pressionar a tecla para voltar ao menu anterior (vide display).**

Redirecionamento de chamadas

Quando você não pode atender uma chamada ou quer atendê-la de um outro ramal, é útil redirecionar suas chamadas para um aparelho alternativo.

Se precisar falar urgentemente com alguém que tenha conectado o redirecionamento de chamadas, o sistema está equipado com uma função para evitar o redirecionamento (bypass).

Dependendo do tipo de redirecionamento, você poderá deixar gravada também uma saudação pessoal, veja o capítulo «Saudação pessoal» em página 64.

Nota: *você pode fazer chamadas normalmente.*

Redirecionamento quando ninguém atende

Quando você não pode atender chamadas de entrada (internas ou externas) o seu administrador do sistema pode programar o seu ramal para que redirecione as chamadas automaticamente a um endereço de redirecionamento programado (tempo predefinido: 15 segundos).

Redirecionamento quando o chamador recebe o sinal de ocupado

Se seu ramal estiver ocupado e recebe uma chamada de entrada (interna o externa) o seu administrador do sistema pode programar o seu ramal para que redirecione a chamada automaticamente a um endereço de redirecionamento programado.

Redirecionamento direto

Esta função dirige suas chamadas a um aparelho pré-programado (por exemplo, à secretaria).

Ativação do redirecionamento direto

2.º **Pressionar a tecla.**

Redirecionamento **Pressionar a tecla para ativar o redirecionamento.**
Todas as chamadas para seu ramal são dirigidas ao endereço pré-programado. O display exibirá a transferência atual.

```
12 Mai 10:35   +15°
REDIREÇÃO          4736->5450
lista               rediscar      prog
```

Cancelar um redirecionamento

2.º **Pressionar a tecla.**

Redirecionamento **Pressionar a tecla para cancelar o redirecionamento.**

Programação de um redirecionamento direto

Se você quiser programar um novo endereço de redirecionamento:

prog **Pressionar a tecla (vide display).**

```
12 Mai 10:35   +15°
PROGRAMACAO INDIVIDUAL
   tecla   abreviado redirecao campainha
```

redirecao **Pressionar a tecla (vide display).**

Teclar o novo endereço de redirecionamento.

Se você errar ao digitar a senha pressionar a tecla para reduzir volume para apagar o último dígito.

Gravar **Pressionar a tecla (vide display).**

Pressionar a tecla para terminar o procedimento.

Redirecionamento individual

Esta característica lhe dá a possibilidade de redirecionar as suas chamadas para aparelhos internos e externos, como por exemplo qualquer número da lista telefônica, o ramal de um colega, um número abreviado comum (por exemplo, o telefone do seu carro).

> **Nota:** *para evitar um uso ilegítimo é possível bloquear os redirecionamentos externos individuais do seu ramal. Veja o capítulo «Condições de segurança» em página 79.*

Programar e ativar redirecionamento interno

Redirecionar as suas chamadas para um aparelho interno.

Pressionar a tecla.

Pressionar a tecla e teclar o novo número da lista.
Qualquer número da lista.

Pressionar a tecla.

Pressionar a tecla.
Tom de verificação. A lâmpada de redirecionamento acende e fica acesa. O display exibirá o estado atual da função Siga-me.

Pressionar a tecla para terminar o procedimento.
Você pode fazer chamadas de saída normalmente. Um tom especial de teclar lembra-o de que o redirecionamento de chamadas está ativado.

> **Nota:** *você não poderá ativar um redirecionamento interno se já tiver ativado um redirecionamento individual externo.*

Cancelar um redirecionamento interno

Pressionar a tecla.

Pressionar a tecla.
Está cancelado o redirecionamento individual. A lâmpada apaga-se.

Programar e ativar um novo endereço de redirecionamento externo

Para configurar um novo endereço de redirecionamento externo individual:

22

Pressionar estas teclas.

0

Teclar o(s) dígito(s) de acesso às chamadas externas e introduzir o novo endereço de redirecionamento externo.
No máximo 24 dígitos.

> **Nota:** *se sua servidora pública requerer uma espera no segundo tom de chamada, pressionar *.*

#

Pressionar a tecla para ativar um redirecionamento individual.
Tom de verificação.

C

Pressionar a tecla para terminar o procedimento.

> **Nota:** *antes de sair chame o seu ramal para verificar se o redirecionamento externo foi ativado corretamente. Deste modo você pode garantir que o número foi programado corretamente e que as suas chamadas não serão redirecionadas por engano a uma outra pessoa. Também pode ser usado o redirecionamento individual externo com a função DISA; veja o capítulo «Outras funções úteis» em página 95.*

Cancelar um redirecionamento externo

#22#

Pressionar estas teclas.

C

Pressionar a tecla.

> **Nota:** *o endereço de redirecionamento programado não é removido da memória, fica apenas inativo.*

Reativar um redirecionamento externo

Redirecionar as suas chamadas para um aparelho externo.

22#

Teclar para ativar o redirecionamento externo programado.
Você pode fazer chamadas de saída normalmente. Um tom especial de teclar lembra-o de que o redirecionamento de chamadas está ativado. O display mostra que você ativou um redirecionamento externo.

Pressionar a tecla.

Siga-me

Se você estiver em um outro local de trabalho, você pode assim mesmo atender suas chamadas redirecionando-as para o local em que se encontre. Para ativar a função Siga-me, deverá estar ativada também a função de redirecionamento individual no seu telefone.

Ativar Siga-me

Nota: *este procedimento deve ser executado a partir do telefone ao qual serão transferidas as chamadas.*

21

Pressionar estas teclas.

Teclar o seu número e pressionar a tecla.

Teclar o novo número e pressionar a tecla.
Tom especial de teclar.

Pressionar a tecla para terminar o procedimento.

Cancelar a função Siga-me

As funções Siga-me e Redirecionamento individual também podem ser canceladas a partir da posição de resposta.

2 1 ✳ **Pressionar estas teclas.**

Teclar o seu número.

Pressionar a tecla.
Tom de discar.

Pressionar a tecla para terminar o procedimento.

Informação de ausência

Se você não estiver no escritório durante um determinado tempo (por exemplo, nos casos de reunião, férias, almoço ou licença médica) esta função lhe permite informar os seus chamadores sobre o motivo de sua ausência. Os chamadores externos serão redirecionados à telefonista, que também tem acesso à sua informação de ausência.

> **Nota:** *esta função não funciona se você tiver ativado um redirecionamento com saudação. Neste caso, os chamadores receberão esta saudação ao invés da informação de ausência, veja o capítulo «Saudação pessoal» em página 64.*

Você pode informar seus chamadores com:

1) Textos predefinidos
Introduza a razão de sua ausência e a data e hora do seu retorno.

2) Informação de voz
Grave uma mensagem de voz na qual indique a razão pela sua ausência.

3) Informação de texto livre
Ative um texto pessoal.

Inserir informação

Para armazenar textos ou informações faladas.

2.º **Pressionar a tecla.**

Info **Pressionar a tecla.**

opcoes **Pressionar a tecla (vide display).**

ausencia **Pressionar a tecla (vide display).**
Quando a informação for ativada, a lâmpada luminosa de mensagem/informação acende. Se chegar uma mensagem, a lâmpada começará a piscar. Veja o capítulo «Verificar e armazenar mensagens recebidas» em página 68.

```
12 Mai 10:35   +15°
INFORMACAO DE AUSENCIA PARA:        200
                  texto-pre  voz   texto
```

Selecionar texto-pre**,** voz **ou** texto**.**

Textos predefinidos

texto-pre **Pressionar a tecla (vide display).**

proximo **Selecionar a informação apropriada usando a tecla** proximo **(vide display).**

Inserir a informação complementária conforme o painel seguinte.

	Código	Informação complementária
Hora de retorno	1	hora (00-23) minuto (00-59)
Data de retorno	2	mês (01-12) dia (01-31)
Almoço	3	de volta às, hora minuto
Reunião	4	de volta às, hora minuto
Férias	5	de volta em, mês dia
Licença Médica	6	de volta em, mês dia

Se você errar ao digitar os números pressionar a tecla para reduzir o volume para apagar o último dígito.

ativar

Pressionar a tecla (vide display).
A informação de ausência programada é exibida no display. Os chamadores internos recebem a informação no display (ou como informação falada para aqueles chamadores que não têm telefone com display). Os chamadores externos serão redirecionados à telefonista, que também tem acesso à sua informação de ausência.

Pressionar a tecla para terminar o procedimento.

Exemplos para os textos predefinidos:

Férias, retorno dia 27 de Junho

texto-pre

Pressionar a tecla (vide display).

proximo

Selecionar a informação apropriada usando a tecla proximo **(vide display).**

```
12 Mai 10:35   +15°
5 FERIAS         VOLTO            MMDD
 ativar  proximo            voltar
```

0627

Inserir o mês e dia.

ativar

Pressionar a tecla (vide display).
Informação ativada.

Informação de voz

Utilize as teclas de menu para gravar sua informação falada e para ativá-la. Os chamadores internos ouvirão a informação pelo fone de mão ou pelo alto-falante. Os chamadores externos serão redirecionados à telefonista, que também tem acesso à sua informação de ausência.

Nota: *você pode teclar seu próprio número do ramal se quiser verificar sua informação de ausência.*

Pressionar a tecla para terminar o procedimento.

Texto livre

Utilize o teclado numérico para selecionar caráteres e dígitos, e as teclas de menu para ativar a informação. Só possível nos telefones com display.

> **Nota:** *no capítulo «Edições de textos» em página 104 descreve-se como escrever texto.*

Pressionar a tecla para terminar o procedimento.

Alteração de mensagem

2.º

Pressionar a tecla.

Info

Pressionar a tecla.

```
12 Mai 10:35   +15°
INFORMACAO DE AUSENCIA PARA:        201
 apaga    opcoes    desligada    altera
```

Apagar

apaga — **Pressionar a tecla (vide display).**

ausencia — **Pressionar a tecla para apagar a informação (vide display).**

Mudar

opcoes — **Pressionar a tecla para deixar outra informação (vide display).**

ou:

ligada/desliga — **Pressionar a tecla para ativar/desativar a informação (vide display).**

Deixar informação para outro ramal

altera — **Pressionar a tecla (vide display).**
Esta função pode não estar permitida, pergunte ao administrador.

ativar — **Introduzir o número do ramal e pressionar a tecla (vide display).**

opcoes — **Pressionar a tecla (vide display).**

ausencia — **Pressionar a tecla (vide display).**

ativar — **Introduzir a informação e pressionar a tecla (vide display).**

C — **Pressionar a tecla para armazenar a informação do ramal.**

Receber informação sobre chamadas redirecionadas

Um colega, o sr. Alves, programou um redirecionamento de chamada para o seu ramal. Você responde a uma chamada dirigida ao sr. Alves no seu telefone. Os símbolos «&» ou «%» indicam que o sr. Alves programou informação de texto ou voz.

Informação de texto programada

```
ARNALDO ALVES          200&
BERNARDO BORJA         201   FALANDO
                     red-info
```

red-info **Pressionar a tecla e manter para ler a informação de texto (vide display).**

Informação de voz programada

```
ARNALDO ALVES          200%
BERNARDO BORJA         201   FALANDO
                     red-info
```

red-info **Pressionar a tecla e manter para receber instruções sobre como conseguir a informação (vide display).**

Mensagens

Através do sistema de mensagens é possível enviar, receber, repassar e armazenar diferentes tipos de mensagens. Além disso, você pode acessar uma série de funções práticas, como gravar a conversa de uma chamada, efetuar chamadas externas através da rede interna da empresa e muito mais ...

Proteção por senha

A primeira vez que entrar no sistema de mensagens (só possível do seu próprio ramal), você poderá ser solicitado a trocar sua senha se esta ainda for a predefinida (0000).

> **Nota:** *alguns sistemas estão programados para permitir a senha por defeito.*

No display será exibido o seguinte:

```
12 Mai 10:35   +15°
PRIMEIRO USO - ENTRE A NOVA SENHA:
```

Introduzir a nova senha e pressionar a tecla.
Se utilizar a senha por defeito, você poderá ser solicitado a fazer nova tentativa.

Introduzir a sua senha e pressionar a tecla.
A nova senha é armazenada.

Pressionar a tecla para terminar o procedimento.

ou:

Continuar com qualquer uma das funções de mensagem.
Se desejar trocar de novo a senha, veja o capítulo «Mudar senha» em página 79.

Caixa postal individual

Os chamadores poderão deixar mensagens na sua caixa postal individual.

Ativação

Redirecionar seu ramal para o sistema de caixa postal.

2.º

Pressionar a tecla.

Redirecionamento

Pressionar a tecla.

Teclar o número do sistema de caixa postal.
Por favor, consulte o seu administrador do sistema sobre o número da sua caixa postal.

2.º

Pressionar a tecla.

Redirecionamento

Pressionar a tecla.

Pressionar a tecla para terminar o procedimento.
Quando o redirecionamento para sua caixa postal está ativado, a lâmpada permanece acesa.

Desativação

2.º

Pressionar a tecla.

Redirecionamento

Pressionar a tecla.

Saudação pessoal

Dependendo do tipo de redirecionamento a ser ativado, você poderá deixar gravadas três tipos de saudações pessoais para o chamador. É possível ativar um redirecionamento quando o chamador recebe um sinal de ocupado, quando não há resposta ou então para todas as suas chamadas.

2.º **Pressionar a tecla.**

Info **Pressionar a tecla.**

opcoes **Pressionar a tecla (vide display).**

saudacao **Pressionar a tecla (vide display).**

```
12 Mai 10:35   +15°
SAUD CORR PARA:                    201
 ocupado  nao-atend   redirecao  voltar
```

redirecao **Escolher o tipo de redirecionamento e utilizar as teclas do menu para gravar sua saudação (vide display).**

C **Pressionar a tecla para ativar a função.**
Quando ativar o redirecionamento, o próximo chamador ouvirá a saudação gravada.

> **Nota:** *esta função não funciona se você tiver ativado um redirecionamento com saudação. Neste caso, os chamadores receberão esta saudação ao invés da informação de ausência; veja o capítulo «Informação de ausência» em página 56.*

Apagar uma saudação

2.º **Pressionar a tecla.**

Info **Pressionar a tecla.**

apaga **Pressionar a tecla (vide display).**

redirecao **Escolher o tipo de transferência (display).**

C **Pressionar a tecla para terminar o procedimento.**

Recuperar mensagens - internamente

Quando receber uma nova mensagem, a lâmpada da tecla pisca rapidamente.

Mensagem

Pressionar a tecla para recuperar a mensagem.
Veja o capítulo «Verificar e armazenar mensagens recebidas» em página 68.

Recuperar mensagens - externamente

Para recuperar suas mensagens a partir de um aparelho externo:

Teclar o número do telefone da sua companhia.

Teclar o número do sistema de caixa postal.
Durante o procedimento, pede-se que você digite o número do seu ramal e sua senha.

> **Nota:** *não é possível usar a senha por defeito 0000 para recuperar mensagens de um aparelho externo. Se você quiser verificar as suas mensagem a partir de um telefone externo você teria que mudar primeiro a sua senha; veja capítulo «Mudar senha» em página 79.*

As seguintes funções da caixa postal podem ser usadas também a partir de um aparelho externo:

- Trocar a senha
- Verificar e armazenar mensagens recebidas
- Transmitir uma mensagem de voz
- Enviar uma mensagem
- Notificação (externa) no caso de novas chamadas
- Saudação pessoal.

Notificação (externa) no caso de novas chamadas

Com esta função, o sistema de mensagens pode avisá-lo quando chegam novas mensagens de voz. Você pode especificar um número externo, sob qual pode ser chamado na hora previamente marcada, ou assim que chegue uma nova mensagem.

> **Nota:** *esta facilidade pode ser restrita ou não estar disponível. Consulte o administrador de sistema sobre sua disponibilidade.*

Você pode ser informado de duas maneiras diferentes (dependendo da programação do sistema):

Notificação com acesso à caixa postal:

Você confirma a notificação por meio de sua senha (deve ser diferente do valor por defeito 0000). Veja o capítulo «Mudar senha» em página 79 para escolher uma nova senha. Você tem acesso total ao sistema de caixa postal.

Notificação sem acesso à caixa postal:

Você recebe um anúncio de voz breve, informando que alguém deixou uma mensagem para você. Você confirma a notificação pressionando qualquer tecla. Agora você tem que chamar o sistema de caixa postal para recuperar a mensagem.

> **Nota:** *se não confirmar a notificação no prazo previamente determinado, a ligação é cancelada e se repete de novo posteriormente (perguntar ao administrador de sistema o número programado para tentativas de notificação).*

Programar o número e a hora das notificações

Mensagem

Pressionar a tecla para ver a caixa postal.

> **Nota:** *dependendo da configuração, pede-se que você digite a sua senha.*

administr

Pressionar a tecla (vide display).

```
12 Mai 10:35   +15°
ADMINISTRA9AO
 ausencia              verifica    voltar
```

ausencia

Pressionar a tecla (vide display).

numero

Pressionar a tecla (vide display).

altera

Pressionar a tecla (vide display).

0

Teclar o(s) dígito(s) de acesso às chamadas externas e teclar o número.
O dígito que você deve teclar para estabelecer chamadas externas depende da configuração do sistema. O número externo (incluindo o(s) dígito(s) para o acesso às chamadas externas) pode estar composto de até 24 dígitos.

salvar — **Pressionar a tecla para salvar o número (vide display).**

```
12 Mai 10:35   +15°
NOTIFICA9AO EM AUSENCIA DESLIGADA
 numero    hora        ligada     voltar
```

hora — **Pressionar a tecla (vide display).**

altera — **Pressionar a tecla (vide display).**

Introduzir a hora de notificação.
A hora é introduzida em formato de 24 horas, por exemplo, 2030 para as oito e meia da noite. Os valores são ajustados automaticamente em quartos exatos, isto é, 2013 será 2015.

ou:

imediato — **Pressionar a tecla se desejar uma notificação imediata (vide display).**

salvar — **Pressionar a tecla para salvar a hora da notificação (vide display).**
Este passo é excluído se você programar uma notificação imediata.

C — **Pressionar a tecla para terminar a programação.**

Ativar/desativar a notificação

Mensagem — **Pressionar a tecla.**

administr — **Pressionar a tecla (vide display).**

ausencia — **Pressionar a tecla (vide display).**

ligada — **Pressionar a tecla para ativar (vide display).**

ou:

desligada — **Pressionar a tecla para desativar (vide display).**

Nota: *o número e a hora das notificações devem ser programados antes de ativar a notificação.*

C — **Pressionar a tecla para terminar a programação.**

Verificar e armazenar mensagens recebidas

Você pode verificar e armazenar as mensagens recebidas.

As mensagens recebidas estão divididas nas três categorias seguintes:

- mensagens novas (não ouvidas ou lidas);
- mensagens ouvidas / lidas;
- mensagens armazenadas.

As mensagens de voz também podem ser redirecionadas as outros números de caixa postal (individual ou comum), veja o capítulo «Transmitir uma mensagem de voz» em página 69.

> **Nota:** *após um determinado tempo, as mensagens são apagadas do sistema. Esse tempo depende da categoria a que a mensagem pertence. Por favor, consulte o seu administrador de sistema se desejar informação sobre a matéria.*

Mensagem

Pressionar a tecla para ver a caixa postal.
Se sua caixa postal só contém mensagens ouvidas, a lâmpada da tecla apresentará luz fixa.

> **Nota:** *dependendo da configuração, você pode ser solicitado a teclar sua senha para poder recuperar suas mensagens. Veja o capítulo «Condições de segurança» em página 79.*

recebe

Pressionar a tecla (vide display).

```
12 Mai 10:35   +15°
MENSAGEM        3          2          12
  voltar      nova      Ouvidas    Gravadas
```

nova

Selecionar a categoria de mensagem (vide display).
Nova, ouvida, lida ou gravada.

retorno

Selecionar o tipo de mensagem (vide display).

> **Nota:** *este passo será excluído se só estiver disponível um tipo de mensagem (retorno, mensagens de voz ou texto). Se um chamador interno tiver deixado uma mensagem aparecem o nome e número no display. No caso de um chamador externo você pode ver o número, se este serviço for providenciado pela servidora.*

Utilizar as teclas do menu para verificar a mensagem (vide display).
As mensagens de voz são ouvidas via alto-falante ou fone de mão. As mensagens do tipo «ligue-para-mim» (retorno) chamam automaticamente quem as enviou. Mensagens de texto podem ser lidas no display.

Selecionar uma das seguintes opções:

proxima — **Pressionar a tecla para verificar a próxima mensagem (vide display).**

apaga — **Pressionar a tecla para apagar a mensagem (vide display).**

Gravar — **Pressionar a tecla para armazenar a mensagem (vide display).**
Até 20 mensagens podem ser armazenadas. As mensagens de retorno não podem ser armazenadas.

Pressionar a tecla para terminar o procedimento.

Transmitir uma mensagem de voz

Suas mensagens de voz recebidas (na caixa postal de mensagem individual ou comum) podem ser enviadas aos outros números de caixa postal (individual ou comum). Quando redirecionar uma mensagem de voz para uma caixa postal de mensagem individual, o número da caixa postal é o mesmo que o número do ramal. Veja também o capítulo «Mensagens» em página 62.

Nota: *mensagens de retorno não podem ser transferidas.*

Mensagem **Pressionar a tecla para ver a caixa postal.**

Nota: *dependendo da configuração, você pode ser solicitado a teclar sua senha para poder recuperar suas mensagens. Veja o capítulo «Condições de segurança» em página 79.*

recebe — **Pressionar a tecla (vide display).**

nova — **Selecionar a categoria de mensagem (vide display).**
Nova, ouvida ou gravada.

voz **Pressionar a tecla (vide display).**

```
12 Mai 10:35   +15°
DENILSON DIAS            203
  ouve     proxima       apagar     >>>
```

>>> **Pressionar a tecla (vide display).**

proxima **Pressionar a tecla (vide display).**

```
12 Mai 10:35   +15°
ENVIAR PARA:
          proxima              altera
```

Teclar o número da caixa postal para a qual deseja redirecionar a mensagem.

proxima **Pressionar a tecla (vide display).**
A mensagem é redirecionada.

> **Nota:** *a mensagem redirecionada é uma cópia, isto é, pode ser apagada sem apagar a mensagem original.*

Repetir o processo para enviar a mensagem a uma outra caixa postal.

Pressionar a tecla para terminar o procedimento.

Caixa postal comum

Se você redirecionar suas chamadas para uma caixa postal comum os chamadores podem deixar ali suas mensagens.
A diferença entre um tipo e outro de caixa postal é que a comum pode ser utilizada por mais de um usuário.

Ativação

Redirecionar seu ramal para o sistema de caixa postal.

2.º

Pressionar a tecla.

Redirecionamento

Pressionar a tecla.

Teclar o número do sistema de caixa postal comum.
Por favor, consulte o seu administrador do sistema sobre o número da sua caixa postal.

2.º

Pressionar a tecla.

Redirecionamento

Pressionar a tecla.

Pressionar a tecla para terminar o procedimento.
Quando o redirecionamento para sua caixa postal está ativado, a lâmpada permanece acesa.

Desativação

2.º

Pressionar a tecla.

Redirecionamento

Pressionar a tecla.

Recuperar mensagens - internamente

Caixa postal comum

Pressionar a tecla de caixa postal comum (pré-programada).
Durante o procedimento, pede-se que você tecle o seu número de ramal e sua senha. Veja o capítulo «Condições de segurança» em página 79.

Recuperar mensagens - externamente

Para recuperar as suas mensagens a partir de um aparelho externo:

Teclar o número do telefone da sua companhia.

Teclar o número do sistema de caixa postal comum.
Durante o procedimento, pede-se que você digite seu número de ramal e sua senha.

> **Nota:** *não é possível usar a senha por defeito 0000 para recuperar mensagens de um ramal externo. Se você quiser verificar as suas mensagem a partir de um telefone externo você teria que mudar primeiro a sua senha; veja capítulo «Mudar senha» em página 79.*

Enviar uma mensagem

Você pode enviar uma mensagem sem chamar um ramal (mensagem direta) ou quando você chama um ramal e recebe um tom de ocupado ou não recebe resposta.

Mensagem direta

Mensagem

Pressionar a tecla.

envia

Pressionar a tecla (vide display) e introduzir o número do ramal.

```
12 Mai 10:35   +15°
DE:              200  PARA:
   envia    altera           altera
```

envia **Pressionar a tecla (vide display).**

retorno **Selecionar o tipo de mensagem (vide display).**

> **Nota:** *depois de enviar a mensagem você pode repetir a função para outros ramais. Além disso, se a função é permitida, você pode mudar o número do ramal que envia a mensagem, se quiser que a mensagem seja enviada para outro. Consulte o seu administrador de sistema se necessitar esta função.*

Durante uma chamada não respondida

Você pode enviar uma mensagem de voz, de texto ou um pedido de retorno de chamada quando você chama um ramal e recebe o tom de ocupado ou não recebe resposta.

Mensagem **Pressionar a tecla.**

```
12 Mai 10:35   +15°
DE:             200  PARA:     201
          retorno    voz      texto
```

Selecionar o tipo de mensagem (vide display).

> **Nota:** *depois de enviar a mensagem você pode repetir a função para outros ramais.*

Retorno de chamada

retorno

Pressionar a tecla para enviar uma mensagem de ligue-para-mim (vide display).

Voz

voz

Pressionar a tecla para enviar uma mensagem de voz (vide display).

Utilizar as teclas do menu para gravar sua mensagem e enviá-la (vide display).

Texto

texto

Pressionar a tecla para enviar uma mensagem de texto (vide display).
Mensagens de texto só podem ser enviadas a telefones com display. Veja o capítulo «Edições de textos» em página 104.

Verificar mensagens enviadas

Você pode verificar mensagens enviadas, por exemplo, se quiser apagar uma mensagem. Você pode também verificar as mensagens recebidas em outros ramais (não é permitido por padrão, perguntar ao administrador do sistema).

Mensagem **Pressionar a tecla.**

administr **Pressionar a tecla (vide display).**

verifica **Pressionar a tecla (vide display).**

```
12 Mai 10:35   +15°
VERIF MENSAGENS - PROPRIA OU OUTROS ?
  voltar          propria       outros
```

Mensagens próprias

propria **Pressionar a tecla para verificar suas próprias mensagens (vide display).**
Introduzir o número do ramal destinatário. Você pode verificar e apagar as mensagens que tenha enviado (vide display).

Outros

outros **Pressionar a tecla para verificar mensagens de outro ramal (vide display).**
Introduzir o número destinatário de mensagens que deseja verificar. Todas as mensagens aparecerão junto com o nome da pessoa que as enviou. Você pode verificar e apagar as mensagens (vide display).

C **Pressionar a tecla para terminar o procedimento.**

Mensagens devolvidas

As mensagens que não foram respondidas durante muito tempo serão devolvidas à origem. Para verificar as mensagens devolvidas:

Mensagem

Pressionar a tecla.

```
12 Mai 10:35   +15°
SELECIONE O TIPO
   envia    recebe  administr  retorno
```

retorno

Pressionar a tecla (vide display).

Utilizar as teclas do menu para verificar as mensagens devolvidas (vide display).
Você pode apagar ou enviar novamente estas mensagens.

Pressionar a tecla para terminar o procedimento.

Função ditafone

Para gravar ou recuperar mensagens pessoais de voz, você pode usar o ditafone. Uma mensagem de ditafone é tratada como uma mensagem normal. Para recuperar mensagens de ditafone, veja o capítulo «Verificar e armazenar mensagens recebidas» em página 68.

Gravação de mensagem

Para iniciar uma gravação:

*58#

Teclar e gravar sua mensagem.
O tempo máximo de gravação é de 4 minutos e 15 segundos.

```
12 Mai 10:35   +15°
GRAVANDO
  grava   reproduz   pausa    ativar
```

Selecionar uma das seguintes opções:

pausa **Pressionar a tecla para interromper a gravação (vide display).**

reproduz **Pressionar a tecla para ouvir o que foi gravado (vide display).**

grava **Pressionar a tecla e falar para regravar (vide display).**

ativar **Pressionar a tecla para parar a gravação e salvar a mensagem (vide display).**

Gravação de uma conversação

Esta função permite que, por meio do acionamento de uma tecla pré-programada, você armazene, na caixa postal individual, uma conversação em curso. Você pode armazenar tanto conversações internas como externas. Chamadas de conferência telefônica não podem ser armazenadas.

Uma conversação gravada é tratada como uma mensagem normal de voz. Para recuperar conversações gravadas, veja o capítulo «Verificar e armazenar mensagens recebidas» em página 68.

> **Nota:** *esta facilidade pode ser restrita ou não estar disponível. Consulte o administrador do sistema sobre sua disponibilidade. Além disso, você pode ouvir o tom de conferência durante toda a gravação.*

Para iniciar ou interromper o processo de gravação em curso:

Gravação

Pressionar a tecla de gravação (pré-programada).
Enquanto a gravação estiver ativa, a lâmpada acesa com luz fixa indica que a conversação está sendo gravada. Você pode iniciar ou parar a gravação sempre que desejar. O tempo máximo de gravação é de quatro minutos e quinze segundos. Se você precisar de uma gravação mais longa, basta repetir o procedimento.

Aviso! *A gravação de uma conversação telefônica, sem o consentimento da outra parte, pode representar um ato ilegal. O envio ou a divulgação, sem autorização prévia, desta conversação gravada para outra pessoa, pode representar também um ato ilegal.*

É obrigatório que a pessoa que inicia a gravação, peça o consentimento da outra parta, informando-a sobre o propósito e a posterior utilização da gravação.
A observação da legislação pertinente em vigor é de responsabilidade exclusiva do usuário, que ficará sujeito às respectivas penalidades no caso de infração. Portanto, nem o fabricante nem o distribuidor deste produto são responsáveis pelo uso indevido desta facilidade por parte do usuário ou por danos decorrentes de sua incorreta aplicação.

Condições de segurança

Você pode usar a senha de quatro dígitos para bloquear o seu telefone contra o uso não autorizado, para fazer chamadas externas a partir de qualquer ramal bloqueado, para entrar no sistema de mensagens ou quando usar a função DISA.

> **Nota:** *ao entrar pela primeira vez no sistema de mensagens pede-se que você mude a senha se está ainda for a predefinida por defeito (0000). Este procedimento se realiza diretamente no sistema de mensagens. Veja o capítulo «Mensagens» em página 62.*

Mudar senha

#*72*

Teclar para escolher a sua nova senha.

Digitar a senha atual.
A senha padrão/por defeito é 0000.

*

Pressionar a tecla.

Teclar a sua nova senha.

#

Pressionar a tecla.
Tom de verificação.

```
12 Mai 10:35   +15°
          #*72*----*4321#
```

C

Pressionar a tecla para terminar o procedimento.

Desbloqueio temporário de ramal bloqueado

Para fazer uma chamada, você pode desbloquear temporariamente um ramal bloqueado.

Desbloqueio temporário de ramal próprio

72

Pressionar estas teclas.

Teclar a sua senha.

#

Pressionar a tecla.
Tom de discar. Você pode fazer uma chamada a partir do seu ramal.

Desbloqueio temporário de outro ramal

Através deste procedimento você pode fazer uma chamada em outro ramal que está bloqueado, utilizando para isso a sua senha.

72

Pressionar estas teclas.

Teclar a senha.

*

Pressionar a tecla.

Teclar o seu número de ramal.

#

Pressionar a tecla.
Tom de discar. Você pode fazer uma chamada a partir do ramal bloqueado.

Bloqueio de ramal

*72#

Teclar para bloquear seu ramal.
Tom de verificação.

C

Pressionar a tecla para terminar o procedimento.

Desbloquear seu ramal

#72*

Pressionar estas teclas.

Teclar a sua senha.

#

Pressionar a tecla para desbloquear.
Tom de verificação. Seu ramal fica desbloqueado.

C

Pressionar a tecla para terminar o procedimento.

Modalidades de grupo

Quando você estiver trabalhando em equipe, as seguintes modalidades podem ser muito úteis para você. Você pode avisar os seus colegas, atuar como secretária, atendendo os telefonemas, ou capturar as chamadas de entrada dos seus colegas.

Key system

Com esta função, todas as linhas externas (ou as escolhidas) são representadas em todos os telefones através de teclas previamente programadas. É necessário programar uma tecla de função para cada linha externa, o que significa que você pode controlar o estado atual de cada linha externa programada (por exemplo, se está livre ou ocupada). Você também pode estabelecer uma chamada externa, pressionando a tecla de linha externa.

Atender uma chamada externa

Para atender uma chamada externa, você só tem que pressionar a tecla com a luz que está piscado. (Dependendo da programação do sistema, uma chamada externa pode ser anunciada por meio da luz da tecla de linha que pisca ou por sinal de campainha.)

Linha externa

Pressionar a tecla (pré-programada).
Comunicação com o chamador.

Estabelecer uma chamada externa

Para iniciar uma chamada externa, você só tem que pressionar a tecla da linha externa. A linha externa fica automaticamente ocupada.

Linha externa

Pressionar uma tecla de linha (pré-programada) que está livre.

Teclar o número desejado.
Se estabelecer chamadas externas desta forma, você não terá de teclar antes o(s) dígito(s) para o acesso à chamada externa.

Supervisão / Telefonista

Também pode ser programada uma tecla para supervisar e dirigir as chamadas de um grupo de ramais.
Se estiver programado no seu telefone uma tecla de supervisão/ telefonista, você pode chamar os outros membros do grupo ou atender as chamadas de entrada, pressionando simplesmente a tecla, e monitorar a atividade dos outros ramais (livre, ocupado, chamada).

Situação de tráfego

Miguel

Conversação em curso (lâmpada acesa).

Miguel

Ramal livre (lâmpada apagada).

Miguel

O ramal é chamado (lâmpada pisca).

Captura das chamadas do grupo

O ramal do seu colega é indicado no seu telefone pela tecla pré-programada.

Miguel

Pressionar a tecla para atender as chamadas diretamente (pré-programada).
A tecla, cuja lâmpada estiver piscado, indica que há uma chamada de entrada.

Chamar a um número do grupo

Miguel

Pressionar a tecla para estabelecer uma chamada (pré-programada).

Nota: *se a luz da tecla estiver piscando, você captura automaticamente a chamada em curso do seu colega.*

Captura de chamada a um ramal de grupo

Em um grupo de captura de chamadas, qualquer membro pode atender qualquer chamada individual para os membros do grupo. Você pode atender uma chamada para o grupo teclando um número especial de resposta. Por favor, consulte o administrador do sistema para saber qual é o número configurado para tal fim.

Teclar o código de captura de chamadas de grupo.

Aviso em alto-falante

Você pode enviar um aviso a todos os ramais de um grupo e deixar uma mensagem de voz.

Aviso

Pressionar a tecla (pré-programada).
São chamados todos os ramais do grupo

Aviso

Pressionar a tecla de novo e manter pressionada a tecla (pré-programada).
Dar a mensagem de voz e soltar a tecla. Agora você pode esperar a resposta ou terminar. Se não receber a resposta dentro de 30 segundos, a função de aviso termina automaticamente.

Atender uma chamada de aviso

Um breve sinal e a tecla de aviso com luz piscando o informam quando recebe uma chamada de aviso.

Aviso

Pressionar a tecla (pré-programada).
Se estabelece uma chamada interna com a parte avisada.

Campainha comum

A modalidade de campainha comum permite a todos os ramais do sistema (telefonista incluído) capturar a chamada de um ramal que foi definido previamente como ramal de campainha comum.

Teclar o código de captura de chamada de campainha comum.
Por favor, consulte o seu administrador do sistema para saber qual é o código de captura de chamada de campainha comum.

Você é conectado imediatamente com o chamador. Se dois ou mais ramais tentaram responder simultaneamente uma chamada do ramal de campainha comum, só primeiro pode capturá-la. Os outros ramais recebem o sinal de número não disponível e os displays exibem a mensagem `Não há chamada de campainha comum a espera`. O mesmo acontece se teclar o código de captura de chamada de campainha comum e não existirem chamadas em espera no ramal de campainha comum.

> **Nota:** *você também pode programar o código de campainha comum em uma tecla de função.*

Chamadas de grupo

Seu telefone pode ser incorporado a um ou vários grupos de chamada, onde todos os membros estão representados por um número de lista comum. Podem ser programados 16 grupos de chamada, cada uma delas contendo de 1 a 20 membros. Um membro pode ser um número de ramal, uma consola de telefonista ou um número fictício. Consulte o seu administrador do sistema se necessitar esta função.

> **Nota:** *a quantidade de ramais sem fio dentro de um grupo de chamada está limitada a oito (incluindo configurações tandem).*

Chamadas de entrada dirigidas a um grupo de chamada são direcionadas aos ramais livres. A ordem em que se processa a busca desses ramais dentro do grupo pode ser alterada conforme as necessidades. Quando todos os membros de um grupo estiverem ocupados, a chamada de entrada é posta na fila. Se uma chamada não for atendida dentro de um tempo programado, será direcionada para uma posição de atendimento previamente programada (por exemplo, telefonista).

Nota: *quando todos os membros de um grupo estiverem ocupados, as funções de rechamada ou intercalação não estão disponíveis.*

Registro

Antes que possa antender chamadas a um grupo de chamada, você tem que fazer o registro (log in).

Para fazer o registro em um grupo de chamada:

28 **Pressionar estas teclas.**

Teclar o cógido do grupo de chamada.
Por favor, consulte o administrador do sistema para saber qual é o número configurado para tal fim.

Pressionar a tecla.

Para fazer o registro em todos os grupos de chamada:

28 **Pressionar estas teclas.**

* # **Pressionar a tecla.**

Responder chamadas

Como ajuste pré-definido do sistema, no display é mostrado o número do grupo de chamada. Se necessitar de uma configuração diferente, consulte o administrador do seu sistema.

```
GH-GROUP                300
ARNALDO ALVES           200  CHAMANDO
lista              rediscar     prog
```

Atenda a chamada de grupo de chamada da maneira habitual.

Cancelar o registro

Para cancelar o registro de um grupo de chamada:

2 8 * **Pressionar estas teclas.**

Teclar o cógido do grupo de chamada.
Por favor, consulte o administrador do sistema para saber qual é o número configurado para tal fim.

Pressionar a tecla.

> **Nota:** *se você estiver registrado em mais de um grupo e se você for cancelar um deles, o display mostra o texto seguinte:*

```
12 Mai 10:35   +15°
DESATIVADO EM PELO MENOS UM GRUPO PABX
lista           rediscar     prog
```

Para cancelar o registro de todos os grupos de chamada:

2 8 * **Pressionar estas teclas.**

* # **Pressionar a tecla.**

Facilidades RDSI

Este capítulo só terá importância para você caso o sistema esteja conectado a uma linha-tronco digital (RDSI, linha de Rede Digital de Serviços Integrados). Aqui você recebe uma visão geral de todos os serviços (opcionais) fornecidos por uma servidora pública, e que podem ser suportados pelo sistema. Os serviços diferem de mercado para mercado. Consulte o seu administrador de sistema para conhecer as funções disponíveis.

Identificação de número

A principal diferença de uma rede RDSI, quando comparada a uma rede pública analógica, é a possibilidade de identificação de número entre os interlocutores conectados.

```
12 Mai 10:35   +15°
                431811005446  FALANDO
                  salvar     duracao
```

Ao fazer uma chamada externa, tanto o número público do seu sistema como seu número de ramal aparecem no display do interlocutor chamado. Se o número da pessoa que atende for diferente daquele que você teclou (o que acontece, por exemplo, nos casos de redirecionamento), você também é informado sobre isso no seu display.

Ao atender uma chamada de entrada externa no seu telefone (ou de outro telefone), você vê o número do interlocutor no display. Por outro lado, o seu número público é enviado ao interlocutor.

Atendimento de chamada em linha RDSI

Um sinal de campainha e a lâmpada da tecla que pisca indicam a chegada de uma chamada. Um dos seguintes casos pode ocorrer.

Exemplo 1:

A rede pública fornece o número do chamador.

O sr. Plattner com o número público 0 181100 4736 está chamando.

```
12 Mai 10:35   +15°
                  1811004736 CHAMANDO
lista           rediscar     prog
```

Exemplo 2:

O chamador ativou a função de sigilo de número (o número da pessoa que chama será suprimido).

```
12 Mai 10:35   +15°
PRIVADO                      CHAMANDO
lista           rediscar     prog
```

Exemplo 3:

A rede pública não pode dar o número do chamador. Neste caso, exibe-se o número normal da linha externa.

```
12 Mai 10:35   +15°
EXTERNO                701   CHAMANDO
lista           rediscar     prog
```

Exemplo 4:

O número chamador foi redirecionado na rede pública. Os números do chamador e do aparelho de atendimento serão exibidos.

```
                   43181188
                 1811004736 CHAMANDO
lista           rediscar     prog
```

Estabelecimento de chamada em linha RDSI

Estabelecer uma chamada externa do modo normal.

Seu número público será mostrado no display do interlocutor chamado, caso este esteja, também, conectado a uma linha de ligação digital.

Se o número do interlocutor que aparece no seu display for diferente daquele que você teclou, (por exemplo: redirecionamento ou que sua chamada foi capturada por um outro ramal), o novo número é indicado no display.

Exemplo:

O interlocutor chamado tem o número 0 181100, ramal 4736

```
12 Mai 10:35   +15°
                01811004736  LIVRE
                     salvar
```

O ramal desejado 4736 foi atendido pelo ramal 5446.

```
12 Mai 10:35   +15°
                01811005446  FALANDO
                      salvar    duracao
```

O interlocutor conectado está com a função sigilo de número ativada (supressão do número), seu display exibe as seguintes informações:

```
12 Mai 10:35   +15°
PRIVADO                      FALANDO
                      salvar    duracao
```

Identificação de chamada maliciosa

Se você for perturbado por chamadas externas maliciosas, você pode solicitar à rede pública o rastreamento do número em questão, a fim de identificá-lo.

Mesmo se o chamador conectado tiver ativado o sigilo de número, impedindo que você o identifique no display, você poderá ainda assim registrar o número dele na rede pública, durante a conversação.

Chamada maliciosa

Pressionar a tecla para registrar o número conectado (pré-programado).

ou:

✳39#

Teclar para registrar o número conectado.

Se a função for aceita na rede pública, seu display exibe as seguintes informações.

```
12 Mai 10:35   +15°        ICM ACEITA
PRIVADO                      FALANDO
                         salvar    duracao
```

Se não for possível identificar a parte conectada, seu display exibe as seguintes informações:

```
12 Mai 10:35   +15°        ICM REJEIT
PRIVADO                      FALANDO
                         salvar    duracao
```

Após 3 segundos o display retorna ao estado anterior.

Lista de chamadores RDSI

Esta função permite armazenar todas as chamadas RDSI que foram dirigidas ao seu telefone e que ficaram sem atendimento, ou por você estar ausente ou ocupado, assegurando que nenhuma delas seja perdida.

Por meio do seu telefone, você pode:

- Verificar a quantidade de chamadas não-atendidas
- Restaurar e chamar números armazenados na lista de chamadores
- Correr a lista de chamadores
- Verificar a data e a hora da chegada de uma chamada
- Apagar chamadas da lista

A quantidade de chamadas na lista é indicada no display do seu telefone, por exemplo, `10 CHAMAD` indica que há 10 chamadas armazenadas na lista.

```
12 Mai 10:35   +15°
ARNALDO ALVES          200   10 CHAMAD
lista  chamadas        rediscar    prog
```

Recuperação de chamadas

Para ver a primeira chamada na lista de chamadores:

`chamadas`

Pressionar a tecla (vide display).
O display exibe as seguintes informações, por exemplo, `CHAM 1/10` significa que o número mostrado no display refere-se à primeira das dez chamadas armazenadas na lista.

```
12 Mai 10:35   +15°
431811005446                   CHAM  1/10
cham       proxima      hora    apagar
```

Nota: *se você não tomar qualquer ação dentro de 30 segundos, o display retorna automaticamente ao seu estado de repouso. Se deseje abandonar a função antes de 30 segundos pressionar a tecla apagar.*

proxima **Pressionar a tecla para correr a lista (vide display).**

cham **Pressionar a tecla para chamar o número selecionado (vide display).**
Se a chamada for bem sucedida, o número de chamada é automaticamente retirado da lista de chamadores. O sistema adiciona automaticamente o(s) dígito(s) de acesso à chamada externa.

> **Nota:** *se não tiver definido dígito(s) algum(ns) de acesso às chamadas externas na sua lista de chamadores, contacte seu administrador do sistema.*

Para verificar dia, hora e tentativas de ligação das chamadas selecionadas

Quando estiver recuperando chamadas de sua lista de chamadores.

hora **Pressionar a tecla para ver o dia e a hora da chamada selecionada (vide display).**
O display exibe a data em que recebeu a chamada e quantas foram as tentativas de ligação desse último número.

```
12 Mai 10:35   +15°
CHAMADA RECEBIDA AS: 12 MAI 08:22    12X
                                voltar
```

voltar **Pressionar para voltar ao display anterior (vide display).**

Apagar chamadas da lista de chamadores

Quando estiver recuperando chamadas de sua lista de chamadores.

apaga **Pressionar a tecla para apagar a chamada selecionada (vide display).**
A chamada é apagada, sendo mostrado no display a chamada seguinte. O display o informa se não houver mais chamadas na lista.

> **Nota:** *se você não tomar qualquer ação dentro de 5 segundos, o display retorna automaticamente ao seu estado de repouso. Se deseje abandonar a função antes de 30 segundos pressionar a tecla apagar.*

Sigilo de número

Pressionando a tecla pré-programada do sigilo de número você pode optar por não mostrar seu número completo (número público + número de ramal) ao seu interlocutor conectado.

```
12 Mai 10:35   +15°
PRIVADO                    FALANDO
                       salvar    duracao
```

Sigilo de número

Pressionar a tecla pré-programada para suprimir o envio do seu número completo à rede pública.
A lâmpada da tecla acende com luz fixa, e a função fica ativada até que a tecla seja pressionada de novo.

Outras funções úteis

Por meio destas funções, você pode aumentar a produtividade, por exemplo, pode programar lembretes para seus compromissos, lançar em conta os custos de ligações externas que você indicar, ouvir música através do alto-falante e muito mais ...

Configuração tandem

A configuração tandem consiste de dois telefones com o mesmo número de lista. Um dos telefones é definido como ***primário*** e o outro como ***secundário***. Esta função serve para melhorar a comunicação entre um usuário, que, por exemplo, tenha um aparelho com fio, na sua mesa (***telefone primário***) e necessite de um outro, sem fio, (***telefone secundário***) para se locomover dentro da empresa. A configuração tandem funciona basicamente da maneira seguinte:

Para ativar a configuração tandem

Secundário on/off

Pressionar a tecla (pré-programada).

ou:

✳28#

Teclar para ativar o telefone secundário.

```
12 Mai 10:35   +15°
SEGUNDO USUÁRIO ESTÁ ATIVO
lista              rediscar    prog
```

Para chamadas de entrada:

- Os dois telefones são tratados como um ramal único.

Para chamadas de saída:

- Os dois telefones são tratados como 2 ramais separados.

Para desativar a configuração tandem

Secundário on/off **Pressionar a tecla (pré-programada).**

ou:

#28# **Teclar para desativar o telefone secundário.**

Para chamadas de entrada:

- O telefone *secundário* não pode ser chamado e o telefone *primário* funciona como stand alone normal.

Para chamadas de saída:

- Os dois telefones são tratados como 2 ramais separados.

Transferir uma ligação do telefone primário para o secundário, e vice versa

Consulta **Pressionar e teclar o seu próprio número de lista.**

Transferência **Pressionar a tecla.**

Recordação

O telefone pode ser ajustado para recordá-lo de seus compromisso dentro de um período de 24 horas (são permitidos múltiplos ajustes).

✳32✳ **Pressionar estas teclas.**

Teclar a hora de recordação.
(00-23) hora + (00-59) minuto. Exemplo: 1430.

```
12 Mai 10:35   +15°
PROGRAMACAO DE AGENDA              1430
 ativar    apaga
```

Nota: *se ouvir um tom de ocupado, isto significa que o seu ramal não tem autorização para usar esta facilidade.*

Se você errar ao digitar a senha pressionar a tecla para reduzir o volume para apagar o último dígito.

ativar

Pressionar a tecla para ativar (vide display).

Pressionar a tecla para terminar a programação.
Quando chegar a hora de recordá-lo, seu telefone dá um sinal de recordação.

Cancelar recordação

#32#

Teclar para cancelar todos os ajustes efetuados.

Pressionar a tecla para terminar o procedimento.

Música ambiente

Você pode usar o seu telefone para ouvir música ambiente via alto-falante pressionando a tecla pré-programada para a música ou digitando o código de canal de música. Por favor, consulte o administrador do sistema para saber qual é o número configurado para tal fim.

Música ambiente

Pressionar a tecla para ativar a música (pré-programada)
A música será automaticamente desligada assim que você receber ou fazer uma chamada, sendo automaticamente religada assim que a ligação terminar.

Pressionar a tecla para cancelar a música.

Nota: *você pode regular o volume, veja o capítulo «Colocações» em página 105.*

Porteiro eletrônico

O porteiro eletrônico é usado para monitorar o acesso à sua empresa, isto é, você pode abrir a porta através do seu telefone.

Responder chamadas do porteiro eletrônico

Linha 1

Pressionar a tecla de linha que está piscando.
Você é conectado imediatamente com o chamador.

Abrir a porta

Depois de ter respondido ao porteiro eletrônico, você pode abrir a porta fazendo uma consulta ao número do telefone do porteiro eletrônico.

Consulta

Pressionar a tecla.

Teclar o número de lista do porteiro eletrônico.
Por favor, consulte o administrador do sistema para saber qual é o número.

> **Nota:** *você pode também programar o número de lista do porteiro eletrônico como número abreviado ou como tecla de função.*

Conexão chefe-secretária

A utilização desta facilidade permite a conexão direta e bidirecional entre dois ramais, por exemplo, entre o aparelho do chefe e o da secretária.

Interfone secretária

Pressionar a tecla para fazer uma conexão chefe-secretária (pré-programado).

C

Pressionar a tecla para cancelar a conexão chefe-secretária.

Serviço noturno

Consulte o seu administrador do sistema se necessitar esta função. Esta função permite que você redirecione todas as chamadas de entrada para um ramal (posição de atendimento), quando, por exemplo, a telefonista se ausentar ao término do expediente.

Noturno

Pressionar a tecla para ativar/desativar (pré-programada).
Quando a lâmpada estiver acesa, ela indica que a facilidade noturno é ativada. Quando a lâmpada estiver apagada, ela indica que a facilidade noturno está desativada.

DISA (Acesso direto ao sistema)

Se você estiver trabalhando externamente e precisar fazer chamadas relacionadas ao seu serviço, você pode ligar ao PABX da sua empresa e, daí, para os números de assinantes desejados. Você paga apenas pela chamada feita para a sua empresa. Os outros custos serão automaticamente debitados no seu número de ramal ou no número especial do projeto que, por acaso, você esteja tratando.

> **Nota:** *para ativar esta função você precisa mudar o código 0000 para a sua senha. Para saber qual é o código que deve usar e como trocá-lo, veja o capítulo «Mudar senha» em página 79.*

Você pode também redirecionar chamadas de um ramal do seu escritório para uma posição externa. Veja o capítulo «Redirecionamento de chamadas» em página 49. Durante o procedimento, pede-se que você digite a sua senha.

Teclar o número do telefone da sua companhia

seguido do número DISA.
Por favor, consulte o seu administrador do sistema sobre seu número definido DISA.

> **Nota:** *se desejar registrar a chamada em um código contábil, você deve executar o procedimento do código contábil antes de introduzir o número externo, veja o capítulo «Código contábil» em página 100.*

Teclar o número externo.

ou:

Usar a função de redirecionamento externo.
Para o procedimento, veja o capítulo «Redirecionamento de chamadas» em página 49.

> **Nota:** *se programar uma nova lista de redirecionamento, não se esqueça de pôr-la em zero quando voltar ao escritório.*

Código contábil

É possível introduzir um código contábil para debitar os gastos telefônicos em diferentes contas. Dependendo do sistema, o código contábil deve ser introduzido a partir de uma lista de código contábil verificada (previamente definida) ou você pode inventar seu próprio código contábil. Os seguintes requisitos prévios são necessários:

- Com o código contábil verificado você pode restringir a realização de chamadas externas (não um número ou área específicos), de maneira que todo aquele que tenha permissão para estabelecer chamadas externas recebe um código contábil que deve usar cada vez que deseje estabelecer uma chamada externa.
- Cada código contábil verificado pode conter até 10 dígitos e só pode ser usado ***antes*** de fazer uma chamada (chamadas externas de saída).
- O código contábil próprio pode conter até 15 dígitos e só pode ser usado ***antes*** ou ***durante*** a chamada (chamadas externas de saída).

Também pode ser usado o código contábil com a função DISA, veja o capítulo «DISA (Acesso direto ao sistema)» em página 99.

Código contábil verificado ou próprio

Pressionar estas teclas.
Este código não pode ser introduzido durante a chamada.

ou:

Código contábil

Pressionar a tecla (pré-programada).

Introduzir o código contábil e pressionar a tecla.
Dígitos válidos: 0-9.

Sinais DTMF

A função DTMF é usada para controlar secretárias eletrônicas ou outros dispositivos de telecomunicação.

Fazer uma chamada interna ou externa para acessar o dispositivo desejado.
Assim que a sua chamada for atendida você pode continuar a digitar números que serão enviados como dígitos de DTMF (sinais sonoros) ao dispositivo chamado para ativar as funções desejadas.

Atendimento imediato

Esta função lhe permite atender automaticamente a viva-voz as chamadas internas sem pressionar a tecla de linha. Consulte o seu administrador do sistema se necessitar esta função.

Atendimento imediato

Pressionar a tecla atendimento imediato (pré-programada).
As chamadas de entrada são indicadas por um único sinal de campainha atenuado e pela lâmpada da tecla On/Off do alto-falante: depois a ligação é ouvida diretamente pelo seu alto-falante.

> **Nota:** *para aceitar uma chamada externa transferida é preciso pressionar primeiro a tecla de transferência.*

Cancelar o atendimento imediato

Atendimento imediato

Pressionar a tecla atendimento imediato (pré-programada).
A lâmpada apaga-se.

Rede

Por rede entende-se a interconexão de vários locais dentro de uma empresa. A conexão pode ser feita via linhas privadas, linha públicas, Redes de Área Local (LAN - Local Area Network) ou Redes de Área Extensa (WAN - Wide Area Network). Por favor, consulte o seu administrador do sistema se desejar informação.

Chamadas IP

Chamadas IP são ligações internas enviadas via uma rede de dados interna (LAN ou WAN) e onde a transferência de dados e voz é feita na mesma linha. Se você estiver conectado a uma rede de dados interna, a conexão IP será feita automaticamente. Para minimizar o tráfego na rede, a qualidade da transmissão de voz é diminuída.

Se a qualidade de voz não for aceitável, você pode desconectar a ligação da rede IP e comutá-la a uma rede não-IP (rede alternativa). Esta mudança pode ser feita durante a conversação, não havendo necessidade de se desconectar a ligação.

Se quiser mudar para um rede não-IP durante a chamada:

Consulta

Pressionar a tecla.

✳61✳

Pressionar estas teclas.
Durante o procedimento, a outra parte é colocada em espera. Quando a mudança de rede estiver completada, você ouvirá o tom especial de teclar, sendo a ligação retomada na rede não-IP.

```
12 Mai 10:35   +15°
MUDAR PARA TELEFONIA CONVENCIONAL
```

Nota: *a mudança para uma rede não-IP só pode ser realizada se a ligação original for na rede IP; caso contrário, você recebe um tom de bloqueio.*

Rota de menor custo

A facilidade de Rota de menor custo (LCR) seleciona automaticamente a via mais econômica para estabelecer contato com o número externo desejado. Consulte o administrador do sistema para saber se esta função está instalada no seu sistema.

Se o ramal estiver configurado para usar a facilidade LCR, cada chamada externa que você fizer será analisada automaticamente, de modo que a rota de menor custo seja a escolhida.

Usar a rota de menor custo

0

Teclar o(s) dígito(s) de acesso à rede externa e o número externo.
O modo normal de fazer uma chamada externa.

Chamar a rota de menor custo

Se a facilidade LCR fora instalada no seu sistema, porém, seu ramal não está configurado para utilizá-la automaticamente, terá também a oportunidade de obter a conexão mais barata teclando o código LCR antes de teclar o número externo.

Teclar o código LCR.
Por favor, consulte o administrador do sistema para saber qual é o código LCR.

0

Teclar o(s) dígito(s) de acesso à rede externa e o número externo.

Nota: *você também poderá programar o código LCR em uma tecla de função.*

Edições de textos

A edição de um texto torna-se necessária quando você tiver, por exemplo, de redigir uma informação de ausência, enviar uma mensagem escrita ou localizar um nome dentro da lista telefônica integrada. Utilize o teclado do seu telefone para escrever o texto, por exemplo, quando deseja enviar uma mensagem deste tipo. Para este fim, você deve ter escolhido o modo de texto.

Selecionar os caráteres pressionando repetidamente as teclas.

Exemplo:

5 **Pressionar um dígito**

1 vez	equivale a	J
2 vezes	equivale a	K
3 vezes	equivale a	L
4 vezes	equivale a	5

Nota: *a tecla **1** está reservada para os caráteres nacionais.*

Pressionar a tecla aumentar volume para inserir o caráter. Mover o cursor para a próxima posição. Use esta tecla também para introduzir espaços em branco.

Pressionar a tecla para reduzir o volume como backspace/ retrocesso para apagar entradas erradas.

Exemplo:

4 4 4

Inserir o primeiro código de caráteres, seguido pela tecla de aumentar o volume.

6 6

Esta seqüência de números seguida pela tecla para aumentar o volume dá a palavra IN_ .

Nota: *você também pode escrever os seguintes caráteres: ? -., !: /# **

✳ **Pressionar repetidamente.**

Colocações

Se você utilizar certas funções com mais freqüência do que outras, você pode deixá-las programadas nas teclas de função dupla do telefone e do teclado.

Assim, quando precisar ativá-las, basta pressionar a tecla correspondente.

Notas: *As teclas de dupla função permitem combinar, na mesma tecla, funções programadas e os números abreviados.*
Tirar a tampa de plástico transparente e escrever o nome ao lado da tecla. Ponha um nome que indique claramente qual é a função programada no campo superior da linha para indicar que é uma função primária. Se a tecla já tiver uma função programada, esta é exibida no display quando começar a programação.

A programação das teclas de chamada por nome e os números abreviados individuais estão descritos no capítulo Números abreviados e a forma de programar uma novo redirecionamento está descrita no capítulo Redirecionamento de chamadas.

Programação de funções

Como programar uma função na tecla A.

> **Nota:** *determinadas funções podem ser programadas como números abreviados individuais. Veja o capítulo «Números abreviados» em página 28.*

prog — **Pressionar a tecla (vide display).**

tecla — **Pressionar a tecla (vide display).**

A — **Pressionar a tecla programável desejada.**

altera — **Pressionar a tecla (vide display).**

proximo — **Selecionar o código de função (vide display).**
Veja o capítulo «Códigos de facilidades/funções e dados necessários» em página 108.

enter — **Pressionar a tecla (vide display).**

Introduzir o número associado.
Veja o capítulo «Códigos de facilidades/funções e dados necessários» em página 108.

Gravar — **Pressionar a tecla (vide display).**

Continuar com o capítulo Ajustar o tipo de sinal de campainha.

ou:

C — **Pressionar a tecla para terminar a programação.**
Após aproximadamente 10 segundos, a tecla de função é ativada.

Ajustar o tipo de sinal de campainha

Ajustar o tipo de sinal de campainha (0 – 4).
Veja o capítulo «Códigos de facilidades/funções e dados necessários» em página 108.

enter **Pressionar a tecla (vide display).**

C **Pressionar a tecla para terminar a programação.**
Após aproximadamente 10 segundos, a tecla de função é ativada.

Exemplo:

Programar a supervisão do ramal 204 na tecla A, escolhendo o código 1 para característica de campainha. Veja o capítulo «Códigos de facilidades/funções e dados necessários» em página 108.

prog **Pressionar a tecla (vide display).**

tecla **Pressionar a tecla (vide display).**

A **Pressionar a tecla programável desejada.**

altera **Pressionar a tecla (vide display).**

proximo **Pressionar até que o nome supervisão seja exibido (vide display).**

enter **Pressionar a tecla (vide display).**

204 **Introduzir o número de ramal.**

Gravar **Pressionar a tecla (vide display).**

1 **Pressionar para selecionar o sinal de campainha.**

enter **Pressionar a tecla (vide display).**

C **Pressionar a tecla para terminar a programação.**

Códigos de facilidades/funções e dados necessários

Programação nome	Função nome	Código de função	Número associado	Sinal de campainha
SEL. POR NOME	Chamada por nome	10	Número de ramal	—
SUFIXO	Chamada em espera	11	4	—
	Retorno automático de chamada	11	5	—
	Atender chamadas, outro ramal	11	6	—
	Aviso por rádio	11	7	—
	Intercalação	11	8	—
TRONCO	Linha externa	12	Número de lista da linha	0 – 4
SUPERVISAO	Supervisão / Telefonista	13	Número de ramal	0 – 4
L. DEDICADA	Conexão chefe-secretária	14	Número de ramal	0 – 4
L2 OCUPADA	Livre no 2° acesso	26	—	—
CONFERENCIA	Conferência telefônica	27	—	—
ATEND. AUTOM.	Atendimento imediato	28	—	—
CORR. DE VOZ	Correio de voz externo	34	—	—
RETENCAO	Retenção	35	—	—
TRANSFERENCIA	Transferência	36	—	—
GRAVAR	Salvar/rediscar	37	—	—
LER INFO &	Ler informações &	38	—	—
NUM. SECRETO	Sigilo de número	40	—	—
ARD REQUEST	Rediscagem automática	46	—	—
ARD PAUSE	Pausa de rediscagem automática	47	—	—

Nota: *a acessibilidade das funções depende da programação. Se necessitar qualquer outra função, entre, por favor, em contacto com seu administrador do sistema. As funções são fornecidas por defeito.*

Característica do sinal de campainha:
0 = sem campainha
1 = sinal de campainha
2 = toque com retardo (após 10 segundos).
3 = toque único atenuado (sinal de sigilo)
4 = toque único atenuado com retardo (após 10 segundos, sinal de sigilo)

Programação alternativa para retorno automático de chamada, chamada em espera e intercalação

O número para usar o retorno automático de chamada, a chamada em espera e a intercalação pode variar de país em país. Se não for possível usar o código de uma função talvez o seu sistema tenha sido programado com um outro número para esta função.

Já que este Guia do Usuário só descreve a programação por defeito (default) o seguinte quadro exibe os ajustes mais comuns em alguns dos país que têm uma programação diferente.

	Alemanha, Áustria, Bélgica, Brasil, Dinamarca
Chamada em espera	5
Retorno automático de chamada	6
Atender chamadas, outro ramal	8
Intercalação	4

Volume de fone de mão e alto-falante

Utilize as teclas de controle do volume. Você pode fixar diferentes níveis de volume para as chamadas internas e externas e para a música ambiente. Durante uma chamada, ajuste o volume de voz do fone de mão. Ajuste o volume de alto-falante no modo de monitoração quando estiver no modo de música ambiente.

Pressionar as teclas para mudar o volume.

Sinal de chamada

Com a programação, você pode ajustar o tipo de sinal de campainha (2 tipos), o volume de campainha (10 níveis) e o sinal de campainha (10 tons).

prog **Pressionar a tecla (vide display).**

```
12 Mai 10:35   +15°
PROGRAMACAO INDIVIDUAL
  tecla  abreviado  redirecao  campainha
```

campainha **Pressionar (vide display).**
Agora você pode optar por ajustar o tipo, o volume ou a característica do sinal de campainha.

Tipo do sinal de campainha

Selecionar o tipo 1, se você quiser que o volume da campainha mantenha seu nível constante durante a chamada, e o tipo 2, se você quiser que o volume da campainha aumente gradualmente seu nível durante a chamada.

tipo **Pressionar (vide display).**
Você ouve o tipo atual de sinal de campainha selecionado.

proxima **Pressionar a tecla para mudar (vide display).**

Pressionar a tecla para terminar o procedimento.

Nota: *ao optar pelo tipo 2, a programação de ajuste de volume da campainha não pode ser aplicada.*

Volume do sinal de campainha

volume **Pressionar (vide display).**
Você ouve o volume selecionado (0 é o nível mais baixo, 9 o mais alto).

camp – **Pressionar a tecla para mais baixo ou mais alto para mudar o nível (vide display).**

Pressionar a tecla para terminar o procedimento.

Nota: *esta programação não pode ser aplicada quando estiver selecionado o tipo de campainha 2.*

Toque do sinal de campainha

toque

Pressionar a tecla (vide display).
Você ouve o tom selecionado.

proxima

Pressionar a tecla para mudar (vide display).

Pressionar a tecla para terminar o procedimento.

Programação de melodia

Você pode programar sua própria melodia para servir como sinal de campainha nos casos de chamadas internas, externas ou retornos.

Nota: *esta função requer uma determinada versão de telefone (para o Dialog 4223 Professional/Dialog 3213 é R9B ou superior, consulte a face inferior do mesmo). Se puder entrar no modo de melodia seu telefone suporta esta função.*

Melody Mode (Modo de melodia)

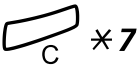

*7

Pressionar e manter pressionada a tecla para entrar no modo de melodia (Melody Mode).

```
Melody Mode
```

Entrar no modo de programação para programar uma melodia.

ou:

#

Pressionar a tecla para sair do modo melodia (Melody Mode).

Modo de programação

2.º **Pressionar a tecla para entrar no modo de programação.**

```
Program Melody
```

Escolher o tipo de chamada que você deseja programar.

Linha 1 **Pressionar a tecla para chamadas internas.**

ou:

Linha 2 **Pressionar a tecla para chamadas externas.**

ou:

Consulta **Pressionar a tecla para retorno de chamada.**

Selecionar as opções do modo de programação para determinar a melodia.

Opções do modo de programação

Inserir notas:

Pressionar as teclas para introduzir as notas.
1=dó/c, 2=ré/d, 3=mi/e, 4=fá/f, 5=sol/g, 6=lá/a, 7=si/b, 8=+dó/c, 9=+ré/d

> **Nota:** *pressionar e segurar a tecla para obter um tom longo (simbolizado por uma letra maiúscula – por exemplo, D (Ré)).*

Mudar o tom:

Pressionar a tecla para mudar.
Pressionar uma vez para mudar o tom agudo, duas vezes para o tom grave e três vezes para o tom normal.

Inserir uma pausa:

Pressionar a tecla para inserir uma pausa curta.
Mantenha a tecla pressionada para obter uma pausa longa.

Para alterar a oitava:

0

Pressionar para obter uma oitava mais alta ou mais baixa em relação à nota que foi introduzida.
Para uma oitava mais alta, um sinal de + é adicionada ao lado da nota.

Navegar dentro da melodia:

Pressionar a tecla para mover cursor dentro da melodia.
Pressionar e manter pressionada a tecla para ir ao começo ou ao fim da melodia.

Apagar nota ou melodia:

Pressionar para apagar nota à esquerda do cursor.
Pressionar e manter pressionada a tecla para apagar toda a melodia.

Armazenar a melodia:

Linha ou Consulta

Pressionar a tecla de linha que pisca.

2.º

Pressionar a tecla para sair do modo de programação.

Assim entra no modo de melodia.

Linha 1	**Pressionar para ativar/desativar a melodia programada para as chamadas internas.**
	ou:
Linha 2	**Pressionar a tecla para ativar/desativar a melodia programada para as chamadas externas.**
	ou:
Consulta	**Pressionar a tecla para ativar/desativar a melodia programada para as chamadas de retorno.**
#	**Pressionar a tecla para sair do modo melodia.**

Acessórios

Neste capítulo são descritos os equipamentos opcionais que podem ser usados com o seu aparelho telefônico BusinessPhone.

Teclado adicional

Dialog 4223 Professional

Cada teclado oferece 17 teclas adicionais para armazenar as funções e números telefônicos mais usados e para supervisionar os ramais. No seu telefone podem ser instalados até quatro desses painéis.

> **Nota:** *para o Dialog 4223 Professional você precisa do teclado opcional DBY 419 01.*

Dialog 3213 Executive

Cada teclado oferece 17 teclas adicionais para armazenar as funções e números telefônicos mais usados e para supervisionar os ramais. No seu telefone podem ser instalados até quatro desses painéis.

> **Nota:** *ao usar um ou dois teclados, é possível utilizar o teclado opcional DBY 409 01. Porém, se forem conectados três ou quatro teclados, é necessário que todos os teclados adicionais sejam do tipo DBY 409 02.*

Unidade de interface de alarme

Nota: *só existe para o Dialog 3213.*

Este modo, do tipo plug-in é conectado no fundo do seu telefone. Possibilita transferir sinais de alarme provenientes de vários pontos, via telefone, para a central ou um ramal pré-definido. Um layout especial de circuito oferece o máximo em questão de segurança de funcionamento.

A um telefone adaptado com uma unidade de interface de alarme, pode-se conectar dispositivos tais como alarmes de banheiro para apartamentos de hotéis, alarmes de emergência para hospitais, alarme de segurança para bancos e alarmes de supervisão para máquinas.

Unidade opcional

Dialog 4223 Professional

A unidade opcional DBY 420 02 é um acessório projetado para ser instalado sob o seu telefone. Permite a conexão dos seguintes dispositivos:

- Gravador
- Campainha extra ou indicação de ocupado fora da sua porta
- Conexão USB

Dialog 3213

A unidade opcional DBY 410 02 é um acessório projetado para ser instalado sob o seu telefone. Permite a conexão dos seguintes dispositivos:

- Gravador
- Campainha extra ou indicação de ocupado fora da sua porta
- Ampliação das funções do fone de cabeça
- Placa de som para computador
- Fone de mão

Nota: *para pessoas com deficiência auditiva, a unidade DBY 410 02 oferece a possibilidade de amplificação do nível de volume nos receptores do fone de mão e do fone de cabeça.*

Fone de mão adicional

Um segundo fone de mão é de muita utilidade nos casos em que seja necessário envolver uma segunda pessoa na conversação, seja para falar ou, simplesmente, ouvir.

Gravador

Se, por exemplo, para fins de provas, for necessário gravar uma conversação telefônica, um gravador de fita poderá ser conectado à linha.

Fone de cabeça - Dialog 4223 Professional

Para saber como instalar o fone de cabeça veja o capítulo «Instalação» em página 122. Funções disponíveis para o uso do fone de cabeça.

Ligar/Desligar o fone de cabeça

Pressionar a tecla do fone de cabeça para ativá/desativá-lo. Veja o capítulo «Descrição» em página 6. Todas as chamadas podem ser dirigidas através do fone de cabeça.

Responder chamadas

Linha 1

Pressionar a tecla de linha, cuja luz está piscando para atender.

Pressionar a tecla para terminar uma chamada com fone de cabeça.

Estabelecer chamadas

Teclar o número.

Pressionar para terminar a chamada.

Para passar do fone de cabeça para o fone de mão

Levantar o fone de mão do gancho.

Para passar do fone de mão para o fone de cabeça

Pressionar a tecla do fone de cabeça.

Fone de cabeça com escuta em grupo

Pressionar a tecla para ligar ou desligar a escuta em grupo no fone de cabeça.

Para passar do fone de cabeça para o viva-voz (handsfree)

Pressionar a tecla.

Pressionar a tecla do fone de cabeça.

Para passar do viva-voz (handsfree) para o fone de cabeça

Pressionar a tecla do fone de cabeça.

Fone de cabeça - Dialog 3213

Funções disponíveis para o uso do fone de cabeça.

> **Nota:** *para usar as funções dos fones de cabeça, seu telefone deve estar equipado com a unidade opcional DBY 410 02. Para saber como instalar a unidade opcional, consulte as instruções de instalação fornecidas junto com esta unidade opcional.*

Ligar/Desligar o fone de cabeça

Fone de cabeça

Pressionar a tecla do fone de cabeça para ativar/desativar (opcional).
Veja o capítulo «Descrição» em página 6. Todas as chamadas podem ser dirigidas através do fone de cabeça.

Responder chamadas

Linha 1

Pressionar a tecla de linha, cuja luz está piscando, para atender.

C

Pressionar a tecla para terminar uma chamada com fone de cabeça.

Estabelecer chamadas

Teclar o número

C

Pressionar para terminar a chamada.

Para passar do fone de cabeça para o fone de mão

Levantar o fone de mão do gancho.

Para passar do fone de mão para o fone de cabeça

Fone de cabeça

Pressionar a tecla do fone de cabeça (opcional).

Fone de cabeça com escuta em grupo

Pressionar a tecla para passar do fone de cabeça para o viva-voz (handsfree)

Para passar do fone de cabeça para o viva-voz (handsfree)

Pressionar a tecla.

Fone de cabeça

Pressionar a tecla do fone de cabeça (opcional).

Para passar do viva-voz (handsfree) para o fone de cabeça

Fone de cabeça

Pressionar a tecla do fone de cabeça (opcional).

Sugestões úteis

Conexões entre linhas externas

Com a central do seu BusinessPhone PBX você pode estabelecer transferência de chamadas ou uma conferência com mais de um participante externo ou transferir uma chamada externa a outro destino externo (por exemplo, a um telefone celular). Estas características são muito úteis para o trabalho cotidiano.

> **Nota:** *quando são utilizadas estas funções, seu BusinessPhone ocupa no mínimo duas linhas externas.*

Contudo, podem existir desvantagens na hora de ligar várias linhas externas. Portanto, desejamos chamar sua atenção sobre o seguinte:

- **Não transfira chamadas externas a uma caixa de mensagens externa, a sistemas de informação ou participantes externos antes que estes tenham respondido.**
- **Cancele suas chamadas pressionando a tecla apagar.**

Se o participante externo não for uma pessoa (caixa de mensagem, sistemas de informação ou atendimento automático, etc.) as ligações às linhas externas podem ser muito longas, com o conseqüente aumento de custo. Além disso, tais chamadas podem ocupar duas das linhas externas do seu sistema. Você pode limitar as ligações entre linhas externas mudando a programação do seu sistema.

Por favor, consulte o seu administrador do sistema ou entre em contato com o nosso centro de assistência para obter mais informações.

Instalação

Dialog 4223 Professional

Instalar os cabos

Cabo do fone de mão na esquerda

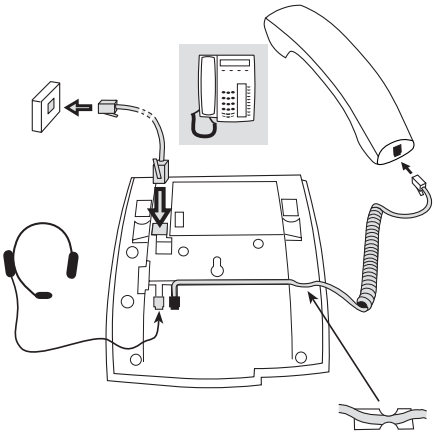

Cabo do fone de mão na direita

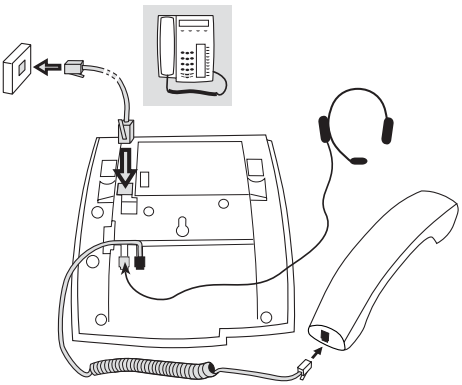

Você pode colocar o cabo do fone de mão no entalhe situado na face inferior do telefone. O cabo de tomada deve ser conectado em LINE (linha) e o cabo para o fone de mão em HANDSET (fone de mão).

Trocar os cabos

Para tirar um cabo, use uma chave de fendas para abrir o fecho.

Instalar os apoios e ajustar a posição do telefone

Posição alta

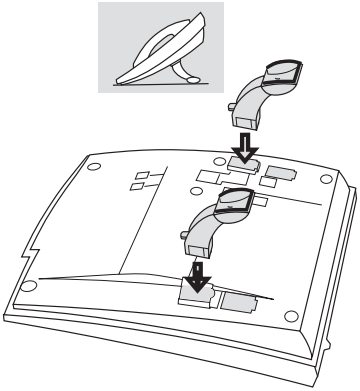

Posição baixa

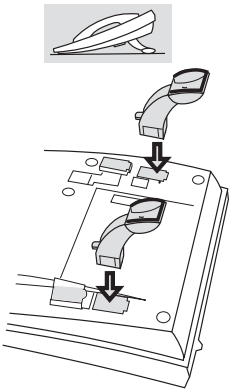

Pressionar para fixar o apoio

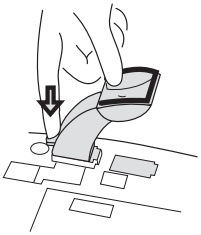

Abrir para retirar o apoio

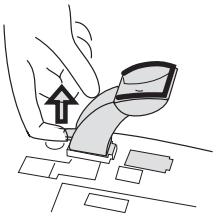

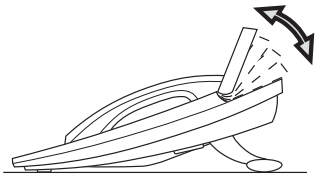

Display inclinável

Ângulo regulável

Instalar os teclados opcionais

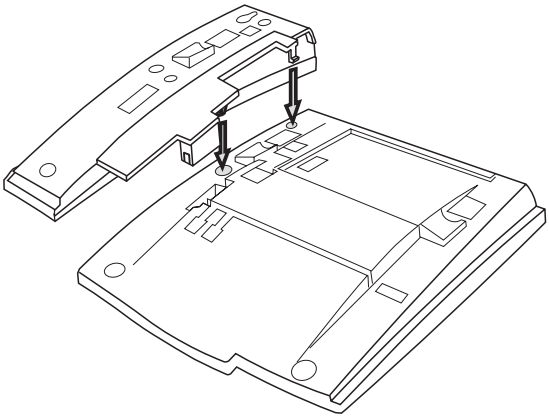

1 **Retirar a pequena placa de plástico marcada com DSS, p. ex. com uma chave de fendas, e conectar o cabo.**

2 **Conectar o teclado.**

3 **Fixá-lo com parafusos e instalar os apoios.**

Nota: *todos os teclados devem ser do tipo DBY 419 01 (três de quatro teclados só podem ser usados em versões mais novas de ligação).*

Posição dos apoios (1-4 teclados)

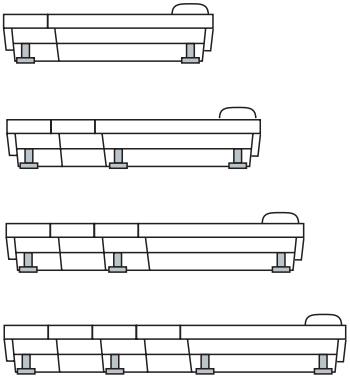

Instalar cartão com lista

Use o gerenciador de cartões de listas para fazer e imprimir as suas próprias listas para o teclado. O gerenciador de cartões de listas está incluído no CD do Ericsson Telephone Toolbox. Se tiver maiores perguntas em relação ao produto por favor, entre em contato com o seu revendedor autorizado da Ericsson.

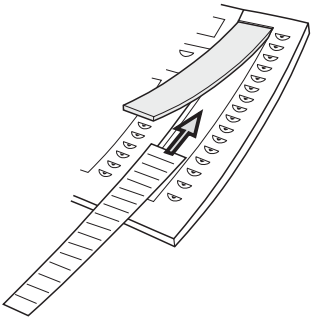

Instalar folha para retirar

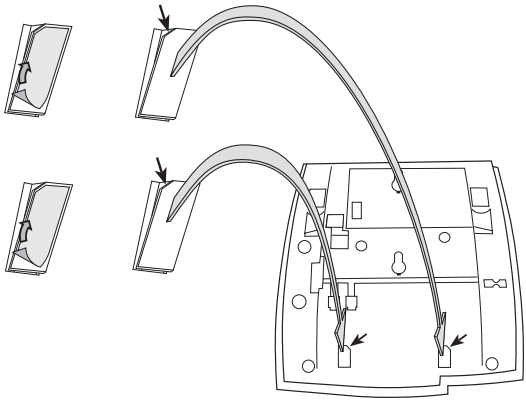

1 **Retirar o filme protetor dos trilhos de guia.**

2 **Fixar os trilhos de guia na face inferior do telefone, observando a direção do canto «cortado».**

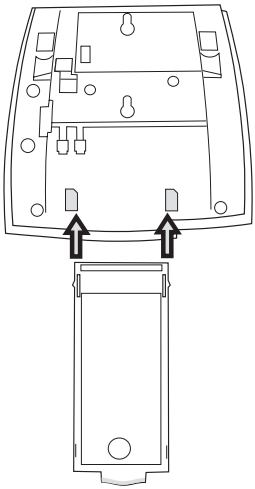

3 **Inserir a folha.**

Gancho para o fone de mão para a instalação na parede

Este telefone pode ser montado na parede sem que um console especial seja necessário. Muito útil para a instalação em salões de conferência ou áreas públicas.

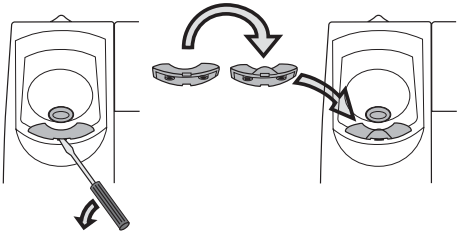

1 **Usar uma chave de fendas para retirar o gancho do fone de mão.**

2 **Virar o gancho de cabeça para baixo e inserir-lo.**

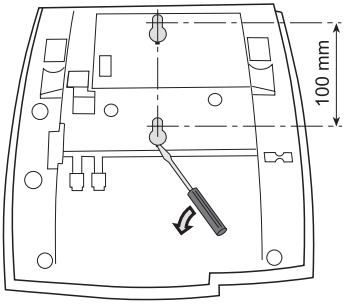

3 **Usar uma chave de fendas para retirar os dois revestimentos de plástico.**

4 **Furar a parede conforme as medidas indicadas.**

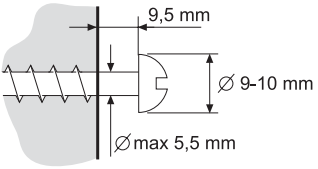

5 Instalar os parafusos de acordo com as medidas e colocar o telefone.

Instalar cartão com lista

Use o gerenciador de cartões de listas para fazer e imprimir as suas próprias listas. O gerenciador de cartões de listas está incluído no CD do Ericsson Telephone Toolbox. Se tiver maiores perguntas em relação ao produto por favor, entre em contato com o seu revendedor autorizado da Ericsson.

Posicionamento do telefone

- Não coloque o telefone em superfícies sensíveis. Utilize um suporte antideslizante para proteger sua mobília contra possíveis danos.
- Não coloque o telefone perto de fontes muito quentes, por exemplo, perto de um radiador.
- Assegure-se de que o cabo não seja dobrado.

Limpar o telefone

Use um pano levemente umedecido (não molhado) ou um pano antiestático e limpe o telefone com cuidado. Não use panos ásperos, solventes nem líquidos de limpeza agressivos. Os danos causados ao telefone devido a não observância destas instruções não serão de responsabilidade do fabricante.

Dialog 3213 Executive

Instalar os cabos

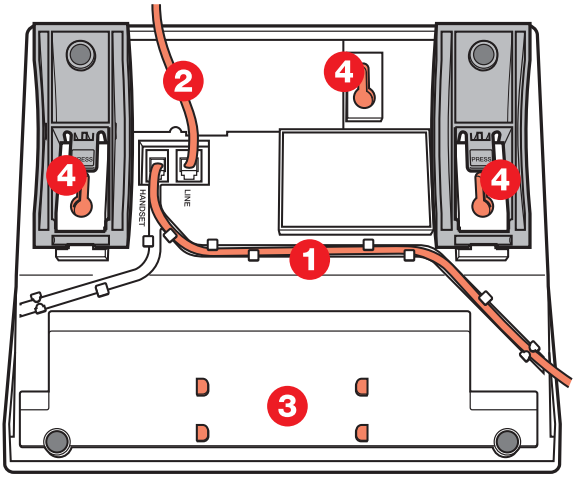

1 Cabo do fone de mão
2 Cabo da central
3 Espaço para a lista de números pessoais (opcional)
4 Furos para os parafusos de montagem na parede

Você pode colocar o cabo do fone de mão em qualquer dos dois entalhes situados debaixo do telefone. O cabo da central deve ser ligado a LINE (linha).

Trocar os cabos

Para tirar um cabo, pressione a chaveta de encaixe. Use uma chave de fenda para desbloquear a chaveta.

Gancho para o fone de mão para a instalação na parede

No caso de montagem em parede, você deve tirar e girar o gancho.

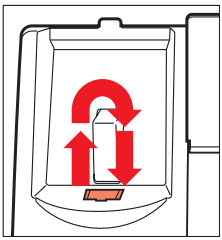

Instalar os apoios e ajustar a posição do telefone

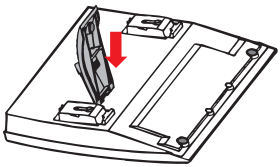

Pressionar para diminuir o ângulo

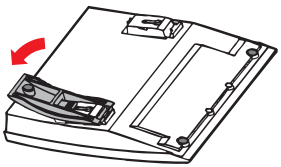

Puxar para aumentar o ângulo

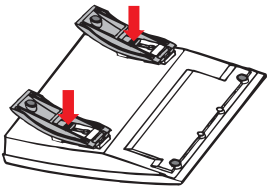

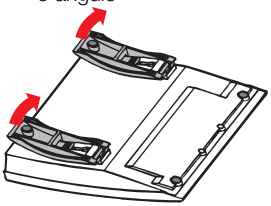

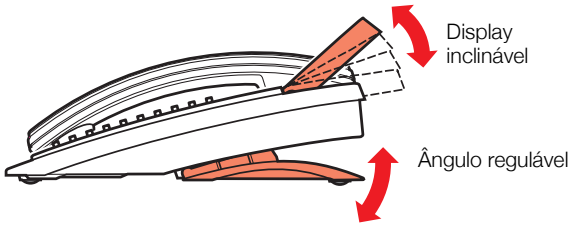

Instalar o teclado opcional

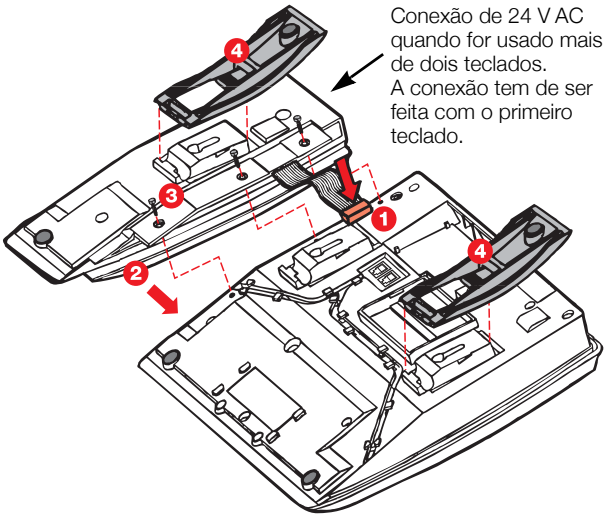

1 Conectar o cabo
2 Colocar a unidade de teclado
3 Fixar com parafusos
4 Instalar a base

Quando conectar um ou dois teclados com o seu telefone, pode ser utilizado o teclado DBY 409 01. Neste caso não são necessários cabos externos de alimentação, sendo seu próprio telefone o encarregado de fornecer esta alimentação.

Porém, se quiser utilizar três ou quatro teclados, precisa utilizar o teclado opcional DBY 409 02 para todos os teclados conectados com o seu telefone. Além disso é necessário conectar um cabo de alimentação de 24 V a.c. com o primeiro teclado do seu telefone para alimentar todos os teclados.

Posicionamento do telefone

- Não coloque o telefone em superfícies sensíveis. Utilize um suporte antideslizante para proteger sua mobília contra possíveis danos.
- Não coloque o telefone perto de fontes muito quentes, por exemplo, perto de um radiador.
- Assegure-se de que o cabo não seja dobrado.

Limpar o telefone

Use um pano levemente umedecido (não molhado) ou um pano antiestático e limpe o telefone com cuidado. Não use panos ásperos, solventes nem líquidos de limpeza agressivos. Os danos causados ao telefone devido a não observância destas instruções não serão de responsabilidade do fabricante.

Glossário

Atendedor automático
Serviço que envia instruções de voz com todas as opções que podem eleger chamadores externos e internos. Estas instruções de voz conduzirão o chamador ao destino desejado. Veja o capítulo «Outras funções úteis» em página 95.

Aviso em alto-falante
Se pode avisar todos os membros de um grupo de ramais (recebendo um tom curto e agudo no alto-falante seguido de uma mensagem da pessoa que a envia). Veja o capítulo «Modalidades de grupo» em página 82.

Caixa postal
A caixa postal controla as mensagens desejadas a um usuário quando este estiver ausente. Veja o capítulo «Mensagens» em página 62.

Chamada aos números abreviados
Iniciar uma chamada a um número pré-programado discando um código ou pressionando uma tecla.
Os números abreviados podem ser:

1. Comuns, o que significa que todos os ramais podem utilizá-los.
2. Individuais, o que significa que são programados e utilizados por cada ramal independentemente (82 números).

Veja o capítulo «Números abreviados» em página 28.

Chamada em espera
Colocar uma chamada na fila de espera de um ramal ocupado. Veja o capítulo «Chamadas de saída» em página 22.

Chamada IP
Chamada interna enviada utilizando uma rede de dados interna (LAN ou WAN).

Chamada por nome
Iniciação de uma chamada pressionando uma única tecla. Em cada ramal podem ser armazenados números internos (ou números abreviados comuns). Veja o capítulo «Números abreviados» em página 28.

Código contábil
Para debitar os custos de chamadas em um código contábil. Veja o capítulo «Outras funções úteis» em página 95.

Código de função
Código de dígitos que se corresponde com uma função específica. Veja o capítulo «Colocações» em página 105.

Código pessoal
Código de quatro dígitos necessário para, por exemplo, bloquear um ramal e receber mensagens do sistema caixa postal. Você mesmo pode definir o seu código pessoal. Veja o capítulo «Condições de segurança» em página 79.

Conexão chefe-secretária
Função de chamada direta bidirecional entre dois ramais, como por exemplo um executivo e sua secretária. Veja o capítulo «Outras funções úteis» em página 95.

Contador
O contador tem em todo momento a informação sobre o tempo e custo das suas chamadas. Veja o capítulo «Contagem de chamadas» em página 41.

Contagem
Se podem tarifar chamadas externas sobre contadores individuais ou em número de conta concretos. Veja o capítulo «Contagem de chamadas» em página 41.

Desvio
Chamadas de entrada a um determinado ramal são desviadas a outro número da lista (ramal, número abreviado comum ou à operadora).
Existem três possibilidades:

1. Direta, isto significa que todas as chamadas a um ramal são desviadas diretamente.
2. Se não receber resposta, isto significa que se desvia uma chamada caso não haja uma resposta dentro de um certo tempo.
3. Se estiver ocupado, o que significa que a chamada só é desviada se o ramal estiver ocupado.

Veja o capítulo «Redirecionamento de chamadas» em página 49.

DISA (Acesso direto ao sistema)
Se estiver trabalhando fora do seu lugar habitual, a função DISA lhe permite fazer chamadas externas (longa distância) via PBX da companhia. Desta forma só terá de pagar a chamada a sua companhia. Veja o capítulo «Outras funções úteis» em página 95.

Evitar desvio
Muito útil para que as chamadas urgentes cheguem a um ramal que tem um desvio ativo. Veja o capítulo «Redirecionamento de chamadas» em página 49.

Informação
Chamadores internos são informados sobre ausências e hora ou dia de volta. Os chamadores externos são desviado para a operadora, que também tem esta informação. A informação pode ser de três tipos:

1. informação de texto pré-programado.
2. informação de texto (só para telefones com display).
3. informação de voz.

Intercalação
Para intercalar uma chamada em curso quando o ramal requerido está ocupado. Veja o capítulo «Chamadas de saída» em página 22.

Linha-tronco
Uma linha-tronco é o mesmo que uma linha externa. Pode ser digital ou analógica.

Mensagem
É possível enviar uma mensagem a qualquer ramal. Isto é muito útil quando receber um tom de ocupado ou não respondam sua chamada. Existem três tipos de mensagens:

1. mensagem chame-me;
2. mensagem de texto (só para telefones com display);
3. mensagem de voz.

Veja o capítulo «Mensagens» em página 62.

Número de lista
Números com 1 a 8 dígitos que são atribuídos a ramais ou linhas externas ou a números abreviados comuns.

PBX
Central para ramais telefônicos. Seu sistema de comutação telefônico (por exemplo BusinessPhone 250).

Ramal
Todos os telefones conectados com um PBX têm um número interno único (de até 8 dígitos). Se o seu telefone estiver equipado com display, ele poderá visualizar o seu número.

RDSI
Rede Digital de Serviços Integrados. Oferece ao seu sistema serviços suplementares da rede pública. Veja o capítulo «Facilidades RDSI» em página 88.

Retenção
Para reter uma chamada. Veja o capítulo «Durante uma ligação» em página 35.

Retorno de chamada
Indicação a um ramal ocupado para informar a pessoa com a qual deseja falar. Veja os capítulos «Mensagens» em página 62 e «Chamadas de saída» em página 22.

Rota de menor custo
Função que seleciona automaticamente a forma mais barata de conectar sua chamada externa (não é necessariamente o caminho mais curto).
Veja o capítulo «Rota de menor custo» em página 103.

Serviço noturno
Se usa para desviar todas as chamadas de entrada a um ramal (posição de resposta), por exemplo, quando o escritório está fechado. Veja o capítulo «Outras funções úteis» em página 95.

Sigilo (Mute)
Desliga temporariamente o microfone.
Veja o capítulo «Durante uma ligação» em página 35.

Terceiro
Uma terceira conexão (pessoa) que pode entrar em uma conversação em curso de outras pessoas.
A conexão pode ser interna ou externa.
Veja o capítulo «Durante uma ligação» em página 35.

Texto pré-definido
Informação de ausência pré-programada.
Veja o capítulo «Informação de ausência» em página 56.

Tie line
Uma linha externa da rede privada.

Transferência
Durante uma chamada interna ou externa você pode fazer uma consulta e transferir a chamada a outro interlocutor (interno ou externo). Veja os capítulos «Durante uma ligação» em página 35 e «Sugestões úteis» em página 121.

Índice

A
Abrir a porta 98
Acessórios 115
Alteração de mensagem 59
Armazenar e rechamar uma chamada de entrada 21
Armazenar o número externo 23
Atendimento de chamada em linha RDSI 89
Atendimento imediato 101
Aviso em alto-falante 84

B
Bem-vindo 4
Bloqueio de ramal 81

C
Caixa postal comum 71
Caixa postal individual 63
Campainha comum 85
Captura de chamada a um ramal de grupo 84
Chamada em espera 27, 39
Chamada por nome 32
Chamadas de entrada 18
- Armazenar o número 21
- Atender 19
- Chamadas sem campainha 20
- Rediscagem do número 21
- Segunda chamada 20
- Viva-voz (handsfree) 19

Chamadas de grupo 85
Chamadas de saída 22
- Armazenar o número 23
- Chamada em espera 27
- Chamada por nome 32
- Estabelecer 22
- Intercalação 27
- Números abreviados comuns 29
- Números abreviados individuais por meio de uma tecla programável 30
- Números abreviados individuais por meio do teclado 31
- Ramal com redirecionamento 28
- Rediscagem automática 25
- Rediscagem do número 23
- Retorno de chamada 24
- Viva-voz (handsfree) 23

Chamadas externas 18
Chamadas internas 18
Chamadas IP 102
Chamadas sem campainha 20
Código contábil 100
Códigos de facilidades/funções e dados necessários 108
Colocações 105
Condições de segurança 79
Conexão chefe-secretária 98
Conferência telefônica 39
Configuração tandem 95
Consulta 37
Contador 42
Contagem de chamadas 41
- Custo da última chamada 42
- Impressão 45
- Indicação de custo 41
- Leitura do contador de custo 42
- Verificação do sistema 47

Custo da última chamada 42

D
Desbloquear seu ramal 81
Desbloqueio temporário de ramal bloqueado 80
Descrição 6
- Indicações de lâmpadas 13
- Informações no display 14
- Sinais 17
- Tons 16

DISA (Acesso direto ao sistema) 99

Ditafone 76
Dois telefones 95
Durante uma ligação 35
    Alto-falante 36
    Chamada em espera 39
    Conferência telefônica 39
    Consulta 37
    Reter chamada 40
    Sigilo (Mute) 36
    Transferência 38
    Viva-voz (handsfree) 36
    Voltar à primeira chamada 37

E
Edições de textos 104
Enviar uma mensagem 72
Escuta em grupo 35
Estabelecer chamadas 22
Estabelecimento de chamada em linha RDSI 90

F
Facilidades RDSI 88
    Atendendo uma chamada 89
    Chamada maliciosa 91
    Estabalecer chamada 90
    Identificação de chamada maliciosa 91
    Identificação de número 88
    Lista de chamadores 92
    Sigilo de número 94
Fone de cabeça 119
Fone de mão adicional 117
Função ditafone 76

G
Glossário 134
Gravação de uma conversação 77
Gravador 117

I
Identificação de chamada maliciosa 91
Identificação de número 88
Impressão 45
Indicação de custo 41
Indicações de lâmpadas 13
Informação
    Apagar 59
    Para outro ramal 60
    predefinida 57
    Texto livre 59
    Voz 58
Informação de ausência 56
    Apagar 59
    Inserir 57
    Mudar 59
    Para outro ramal 60
    predefinida 57
    Redirecionamento 60
    Texto livre 59
    Voz 58
Informação de texto livre 56
Informação de voz 56
Informações no display 14
Inserir informação 57
Instalação Dialog 3213 130
    Ajustar 131
    Apoio 131
    Cabos 130
    Gancho para o fone de mão para a instalação na parede 131
    Instalação na parede 131
    Limpeza 133
    Posicionamento 133
    Teclado 132
Instalação Dialog 4223 122
    Adaptar 123
    Apoios 123
    Cabos 122
    Cartão 128
    Folha para tirar 126
    Gancho para o fone de mão para a instalação na parede 127
    Limpeza 129
    Posicionamento 129
    Teclados 124
Intercalação 27

K
Key system 82

L
Leitura do contador de custo de outros 42
Leitura do contador de custo próprio 42
Lista de chamadores RDSI 92
Lista telefônica 34
    Lista 34
Lista telefônica integrada 34

M
Mensagens 62
    Caixa postal comum 71

Caixa postal individual 63
Devolvidas 76
Ditafone 76
Enviar 72
Gravação 76
Gravação de uma conversação 77
Notificação (externa) no caso de novas chamadas 65
Proteção por senha 62
Retorno de chamada 74
Saudação pessoal 64
Texto 74
Transmitir uma mensagem de voz 69
Verificar e armazenar recebidas 68
Verificar enviadas 75
Voz 74
Mensagens devolvidas 76
Mensagens internas 62
Modalidades de grupo 82
Avisar os ramais 84
Campainha comum 85
grupo de chamada 84, 85
Key system 82
Supervisão 83
Mudar senha 79
Música 97
Música ambiente 97

N

Notificação (externa) no caso de novas chamadas 65
Números abreviados 28
Comuns 29
Individuais 30
Números abreviados comuns 29
Números abreviados individuais por meio de uma tecla programável 30
Números abreviados individuais por meio do teclado 31

O

Outras funções úteis 95
Atendimento imediato 101
Chamadas IP 102
Código contábil 100
Conexão chefe-secretária 98
Configuração tandem 95
DISA (Acesso direto ao sistema) 99
Música ambiente 97
Recordação 96
Rede 102
Rota de menor custo 103
Serviço noturno 99

P

Para passar do fone de cabeça para o fone de mão 119
Para passar do fone de cabeça para o viva-voz (handsfree) 120
Para passar do fone de mão para o fone de cabeça 119
Porteiro eletrônico 98
Programação alternativa para retorno automático de chamada, chamada em espera e intercalação 109
Programação de funções 106
Programação de melodia 111
Programação de um redirecionamento direto 51
Proteção por senha 62

R

Ramal com redirecionamento 28
Ramal ocupado 27
Receber informação sobre chamadas redirecionadas 60
Rechamar o último número externo teclado 23
Recordação 96
Rede 102
Redirecionamento de chamadas 49
Redirecionamento direto 50
Redirecionamento individual 52
Redirecionamento quando ninguém atende 49
Redirecionamento quando o chamador recebe o sinal de ocupado 49
Siga-me 54
Redirecionamento direto 50
Redirecionamento externo 53
Redirecionamento individual 52
Redirecionamento interno 52
Redirecionamento quando ninguém atende 49
Redirecionamento quando o chamador recebe o sinal de ocupado 49
Rediscagem automática 25
Rediscagem do número 23
Retenção 40
Retenção comum 40
Retenção individual 40
Retorno automático de chamada 24

Rota de menor custo 103

S
Saudação pessoal 64
Senha 79
Serviço noturno 99
Siga-me 54
Sigilo (Mute) 36
Sigilo de número 94
Sinais 17
Sinais DTMF 101
Sinal de chamada 110
Sistema de caixas postais 71
    Individual 63
Sugestões úteis 121
Supervisão 83

T
Teclado 115
Teclado adicional 115
Telefonista 83
Textos predefinidos 56
Tons 16
Transferência 38
Transmitir uma mensagem de voz 69
Transposição (bypass) de redirecionamento 28

U
Unidade de interface de alarme 116
Unidade opcional 116

V
Verificação do sistema 47
Verificação integrada do sistema 47
Verificar e armazenar mensagens recebidas 68
Verificar mensagens enviadas 75
Voltar à primeira chamada 37
Volume 109
Volume de fone de mão e alto-falante 109

Notas:

Guia de consulta rápida

Atendendo chamadas

Em outro ramal: *N.º do ramal* `captura`

Armazenar o n.º ext.: `salvar` *(antes de desligar)*

Estabelecer chamadas

N.º abreviado comum: *N.º abreviado*

N.º abreviado individual: *2.º* *Aeroporto*

Rediscar o último n.º externo teclado: ✳✳✳

Armazenar o n.º ext.: `salvar` *(antes de desligar)*

Rediscar: `rediscar`

Quando ouvir um tom de ocupado ou não atendem

Retorno automático de chamada: `retorno` *Repor o fone no gancho* *Levantar o fone do gancho ao receber o retorno*

Chamada em espera: `espera` *Manter o fone de mão fora do gancho*

Intercalação: `intercal`

Durante uma ligação

Mudar para viva-voz: *Repor o fone no gancho*

Mudar para fone de mão: *Levantar o fone do gancho*

Escuta em grupo:

Retenção individual: ***Linha 1*** *Pressionar a tecla a piscar para retomar*

Transferência

Transferir uma chamada: ***Consulta*** *ou* ***Linha 2*** *Ligar para um terceiro* `transfer` *ou* *Repor o fone no gancho (antes ou depois de atender)*

Conferência

Chamada em curso: ***Consulta*** *ou* ***Linha 2*** *Ligar para um terceiro* `confer`

Consulta

Chamada em curso: ***Consulta*** *ou* ***Linha 2*** *Ligar para um terceiro*

Voltar à primeira chamada

Mudar entre chamadas: ***Linha 1*** *ou* ***Linha 2*** *ou* ***Consulta***

Terminar uma cham.: C

Mensagens

Mensagem direta: ***Mensagem*** `envia` *N.º do ramal* `envia` `retorno` *Selecionar tipo*

Verificar mensagens recebidas: ***Mensagem*** `recebe` *Selecionar opção no display*

Redirecionamento de chamadas

Direto: *2.º* *Redirecion.*

Interno: *2.º* *Redirecion.* *Novo n.º* *2.º* *Redirecion.*

Cancelar: *2.º* *Redirecion.*

Siga-me: ✳ ***2 1*** ✳ *N.º próprio* ✳ *Novo n.º* #

Cancelar: # ***2 1*** ✳ *N.º próprio* #

Transposição de redirecionamento: ✳ ***6 0*** ✳ *N.º do ramal* #

Redirecion. externo:

Programar: ✳ ***2 2*** ✳ *Código de acesso à linha* *N.º externo* #

Cancelar: # ***2 2*** #

Reativar: ✳ ***2 2*** ✳ #

ERICSSON

Ericsson está modelando o futuro das comunicações celulares e da Internet de banda larga através de sua constante liderança em tecnologia. Ela providencia soluções inovadoras em mais de 140 países, e assim a Ericsson ajuda a criar as companhias de comunicação mais poderosas do mundo.

Todos os direitos reservados.
Ericsson Enterprise AB
Para questões referentes ao produto,
por favor, entre em contato com o seu distribuidor autorizado Ericsson.
Visite-nos em www.ericsson.com/enterprise

© Ericsson Enterprise AB 2003
PB/LZTBS 160 1322 R1A

Impresso em papel sem cloro.